heimatec® GmbH
Präzisionswerkzeuge
Carl-Benz-Str. 4
D-77871 Renchen
Tel. +49 78 43 / 94 66 - 0
Fax +49 78 43 / 94 66 - 66
www.heimatec.com
info@heimatec.com

heimatec®

Mehrspindel-Winkelbohrkopf

Multispindle radial drilling head
Tête multibroche angulaire

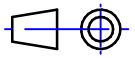

Darstellung symbolisch
symbolical drawing
schéma symbolique

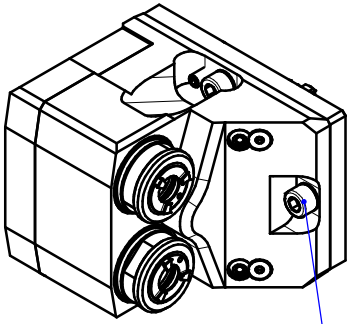

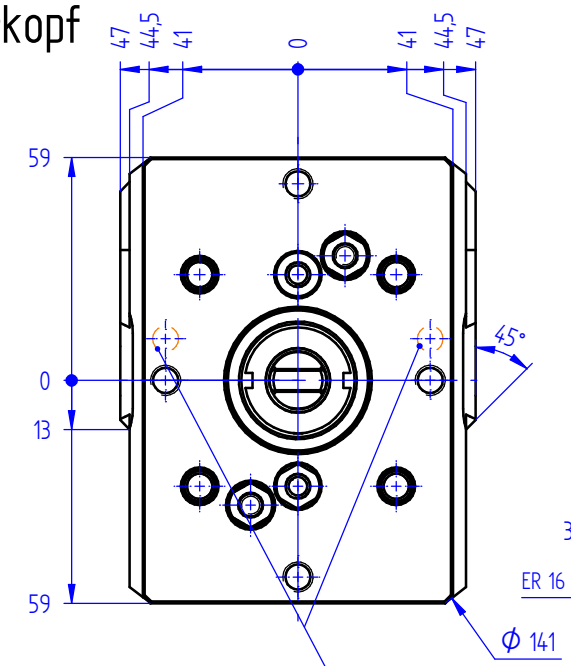

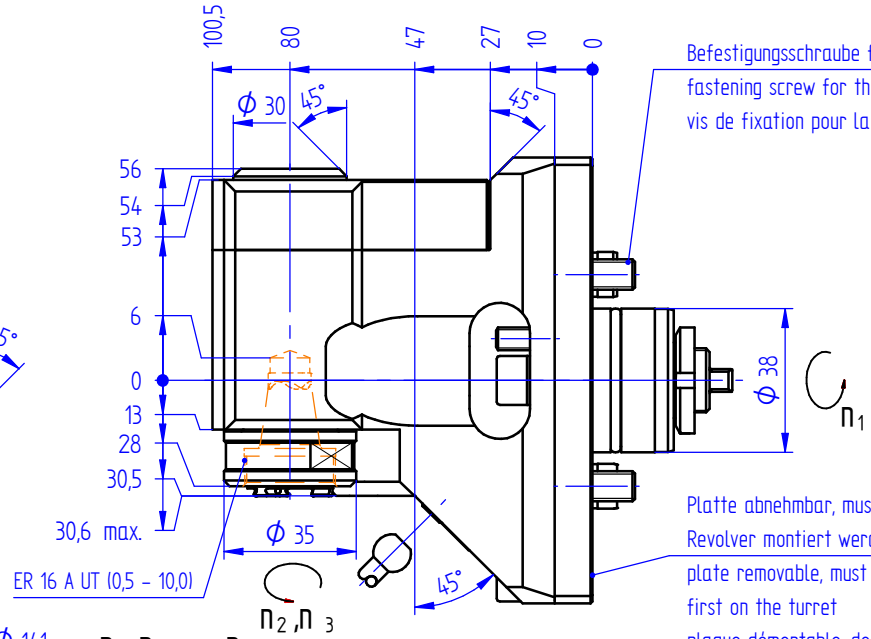

Befestigungsschraube für Platte
fastening screw for the plate
vis de fixation pour la plaque

Platte abnehmbar, muss vorab auf Revolver montiert werden
plate removable, must be installed first on the turret
plaque démontable, doit être installée avant le montage de l'appareil

Befestigungsschrauben
fastening screws
vis de fixation

Gewindestift zum Abdrücken
thread screw to push away
vis pour ecarter

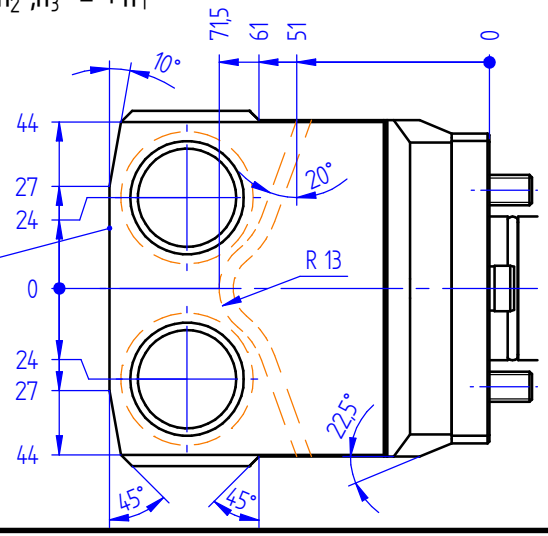

180° umsetzbar
180° convertible
interchangeable de 180°

Optionen :
options :
options :

Spannzangen
collets
les pinces

Gewindebohrzangen
tapping collets
pinces de taraudage

Wechseleinsatz u-tec
insert u-tec
insert u-tec

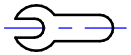

Bedienschlüsselsatz
set of wrench
jeu de clés

» weitere Ausführungen auf Anfrage
other models on request
autres modèles sur demande

i	=	1:1
M_2 max. [Nm]	=	16
n_2 max. [min^{-1}]	=	6000

Bestell - Nr.
ref.no. / No.de cde.

8 053 34 009