heimatec® GmbH
Präzisionswerkzeuge
Carl-Benz-Str. 4
D-77871 Renchen
Tel. +49 78 43 / 94 66 - 0
Fax +49 78 43 / 94 66 - 66
www.heimatec.com
info@heimatec.com

# Winkel- Bohr- und Fräskopf

## Radial drilling and milling head

## Tête de perçage et de fraisage radiale

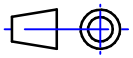

Darstellung symbolisch
symbolical drawing
schéma symbolique

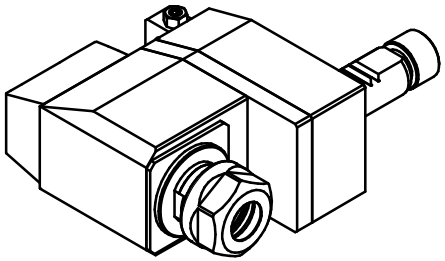

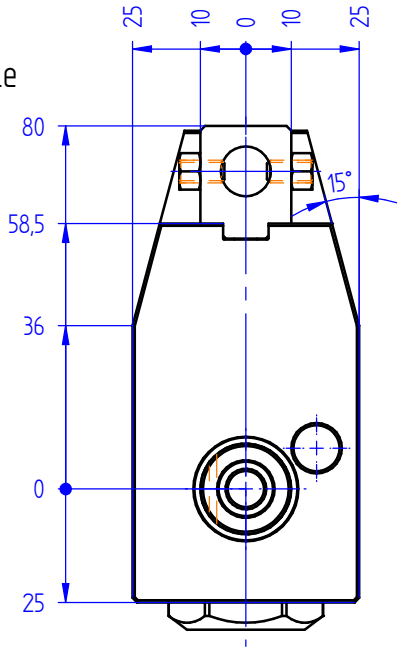


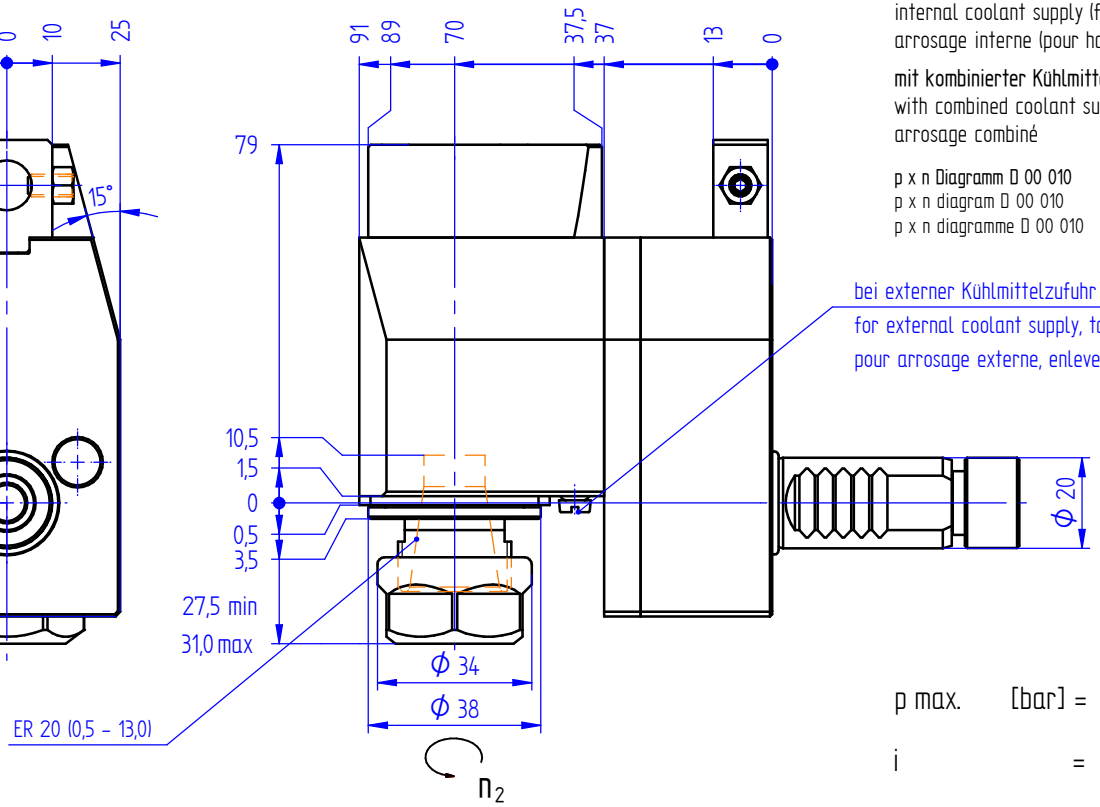


mit innerer Kühlmittelzufuhr für Hochdruck
internal coolant supply (for high pressure)
arrosage interne (pour haute pression)

mit kombinierter Kühlmittelzufuhr
with combined coolant supply
arrosage combiné

p x n Diagramm D 00 010
p x n diagram D 00 010
p x n diagramme D 00 010

bei externer Kühlmittelzufuhr Schraube entfernen
for external coolant supply, take off screw
pour arrosage externe, enlevez la vis

$n_2 = +n_1$

$n_1$

Optionen :
options :
options :

Dichtscheiben
sealings
joints

Spannzangen
collets
les pinces

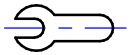

Bedienschlüsselsatz
set of wrench
jeu de clés

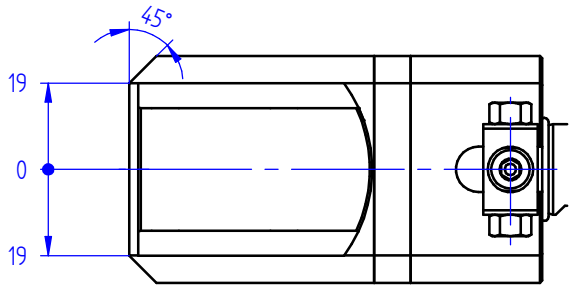


| | | |
|---|---|---|
| p max. | [bar] = | 140 |
| i | = | 1:1 |
| $M_2$ max. | [Nm] = | 10 |
| $n_2$ max. | [$min^{-1}$] = | 6000 |

Bestell - Nr.
ref.no. / No.de cde.

**8 033 14 028**

» weitere Ausführungen auf Anfrage
other models on request
autres modèles sur demande