heimatec® GmbH
Präzisionswerkzeuge
Carl-Benz-Str. 4
D-77871 Renchen
Tel. +49 78 43 / 94 66 - 0
Fax +49 78 43 / 94 66 - 66
www.heimatec.com
info@heimatec.com

heimatec®

Axial-Bohr-und Fräskopf

Axial drilling and milling head

Tête de perçage et de fraisage axiale

mit innerer Kühlmittelzufuhr für Hochdruck
internal coolant supply (for high pressure)
arrosage interne (pour haute pression)

mit kombinierter Kühlmittelzufuhr
with combined coolant supply
arrosage combiné

p x n Diagramm D 00 019
p x n diagram D 00 019
p x n diagramme D 00 019

Darstellung symbolisch
symbolical drawing
schéma symbolique

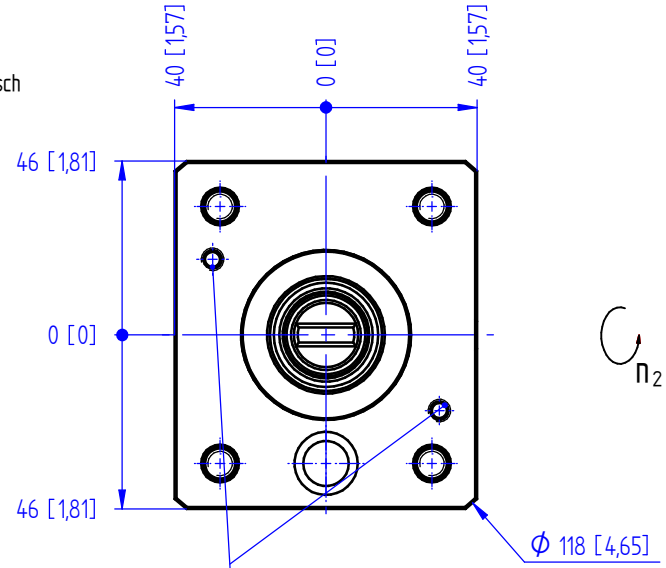

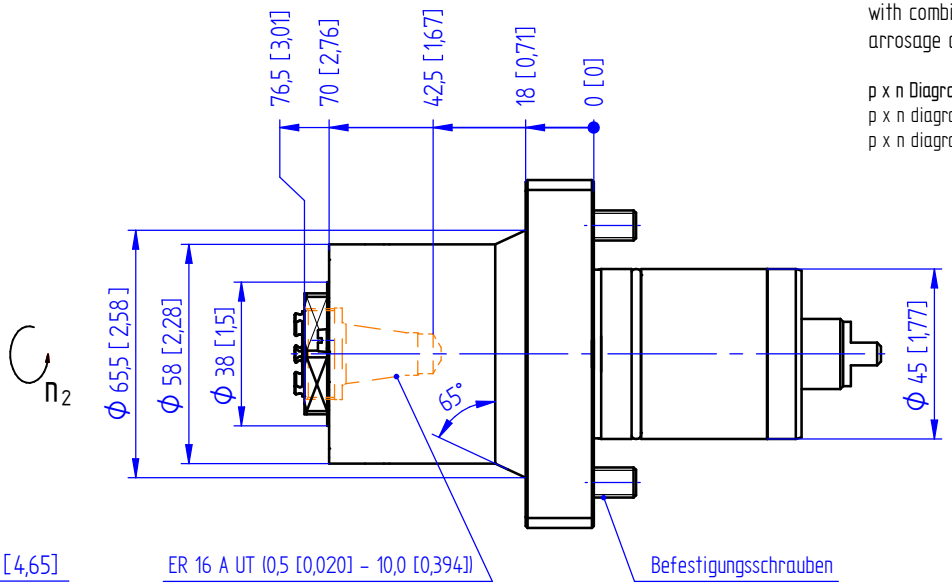

$$n_2 = + \frac{1}{i} \times n_1$$

n_1

Optionen :
options :
options :

Dichtscheiben
sealings
joints

Spannzangen
collets
les pinces

Wechseleinsatz u-tec
insert u-tec
insert u-tec

Bedienschlüsselsatz
set of wrench
jeu de clés

bei externer Kühlmittelzufuhr Schraube entfernen
for external coolant supply, take off screw
pour arrosage externe, enlevez la vis

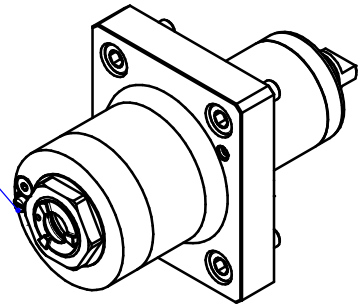

p max. [bar/psi]	=	100 / (1450)
i	=	1:4
M_2 max. [Nm]	=	5
n_2 max. [min^{-1}]	=	24000

Bestell - Nr.
ref.no. / No.de cde.

8 013 44 023

» weitere Ausführungen auf Anfrage
other models on request
autres modèles sur demande