heimatec® GmbH
Präzisionswerkzeuge
Carl-Benz-Str. 4
D-77871 Renchen
Tel. +49 78 43 / 94 66 - 0
Fax +49 78 43 / 94 66 - 66
www.heimatec.com
info@heimatec.com

Doppel-Mehrfach-Bohrstangenhalter

Multiple boring bar holder, double

Porte-foret à usage multiple, double

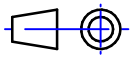

Darstellung symbolisch
symbolical drawing
schéma symbolique

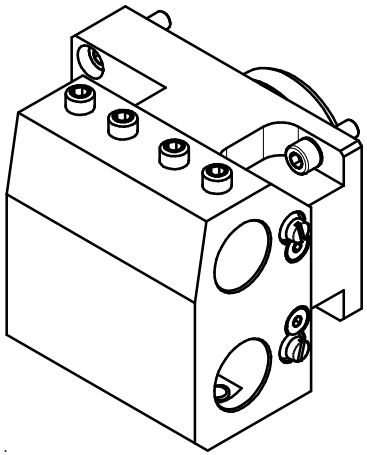

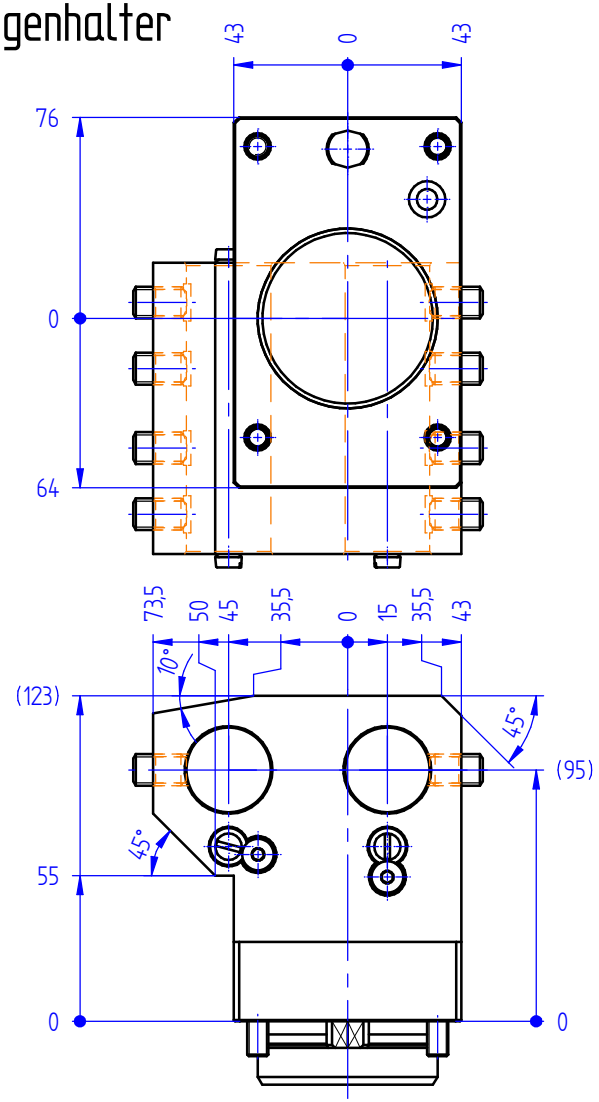

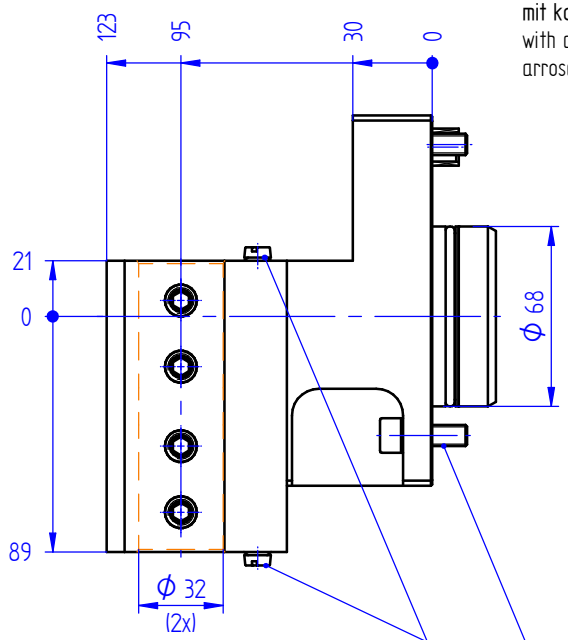

mit kombinierter Kühlmittelzufuhr
with combined coolant supply
arrosage combiné

bei externer Kühlmittelzufuhr Schraube entfernen
for external coolant supply, take off screw
pour arrosage externe, enlevez la vis

Befestigungsschrauben
fastening screws
vis de fixation

Optionen :
options :
options :

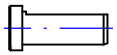

Reduzierbuchsen
reducing sleeve
douille de réduction

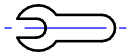

Bedienschlüssel
wrench
clé

» weitere Ausführungen auf Anfrage
other models on request
autres modèles sur demande

Bestell - Nr.
ref.no. / No.de cde.

8 259 68 000

Technische Änderung vorbehalten
subject to technical changes
nous nous réservons toutes modifications techniques