Schwarzwaldstr. 13
77871 Renchen

Tel. (07843) 94 66-0
Fax (07843) 94 66-66

heimatec® GmbH

Axial-Bohr-und Fräskopf

Axial drilling and milling head

Tête de perçage et de fraisage axiale

Darstellung symbolisch
symbolical drawing
schéma symbolique

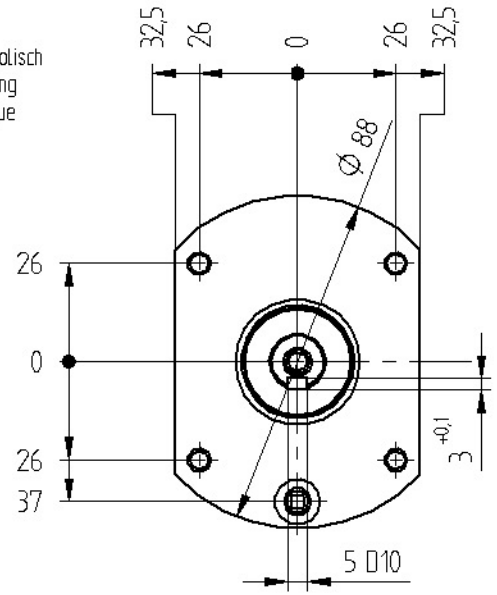

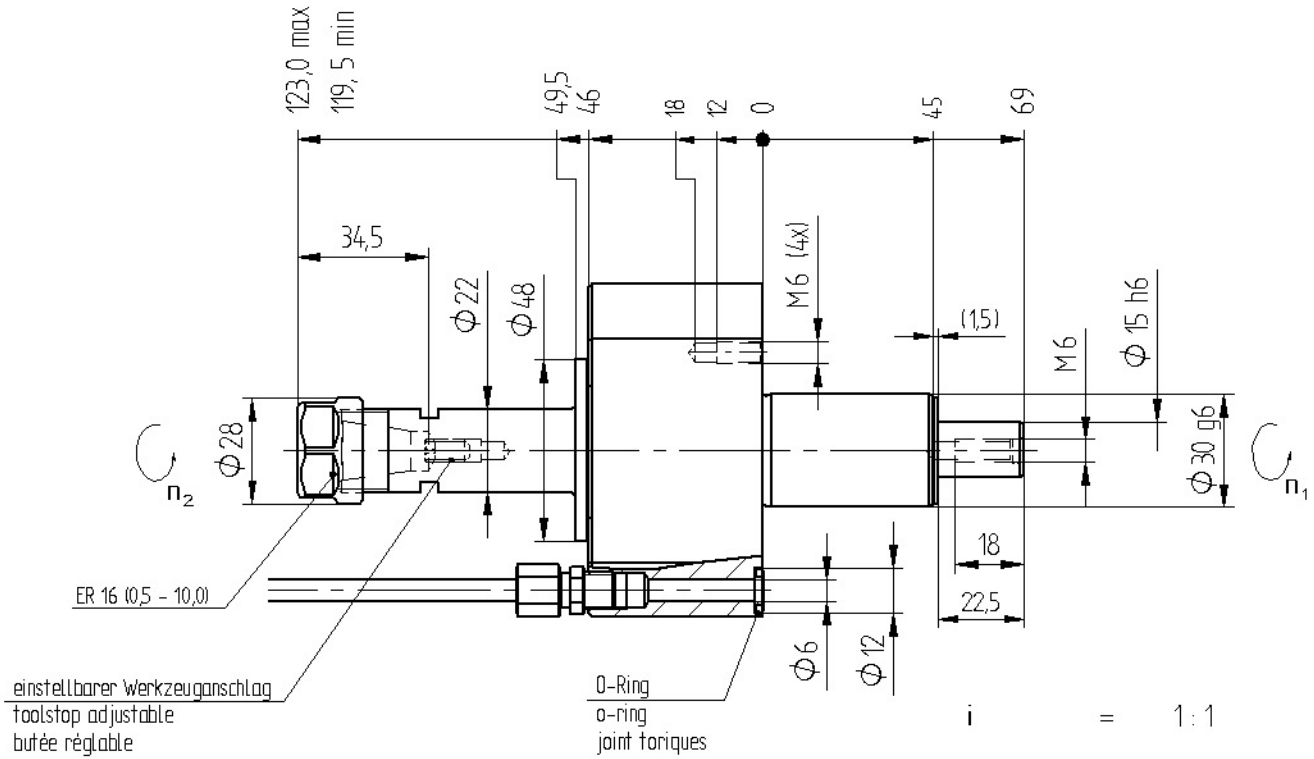

Optionen :
options :
options :

Spannzangen (siehe ZB ER16 4 000)
collets (see ZB ER16 4 000)
Les pinces (voir ZB ER16 4 000)

Bedienschlüsselsatz
set of wrenches
le jeu de clés

i	=	1 : 1
M_2 max.	=	25 Nm
n_2 max.	=	6 000 min^{-1}

Bestell – Nr.
ref.no. / No.de cde.

8 010 24 63

» weitere Werkzeugaufnahmen auf Anfrage
further tool-systems on request
autres systèmes de serrage de l'outil sur demande

» andere Über- bzw. Untersetzungen auf Anfrage
further gear ratio on request
autres rapports de transmission sur demande

Technische Änderung vorbehalten
subject to technical changes
nous nous réservons toutes modificatoins techniques

Stand: 05.11.03 /db /Sonder
DIN-A4