Schwarzwaldstr. 13
77871 Renchen

Tel. (07843) 94 66-0
Fax (07843) 94 66-66

heimatec® GmbH

Bohrstangenhalter

Boring bar holder

Porte-foret

mit kombinierter Kühlmittelzufuhr
with combined coolant supply
arrosage combiné

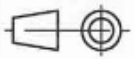

Darstellung symbolisch
symbolical drawing
schéma symbolique

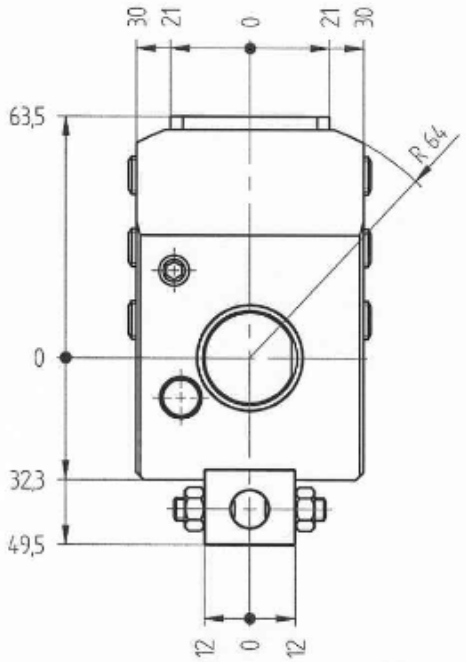

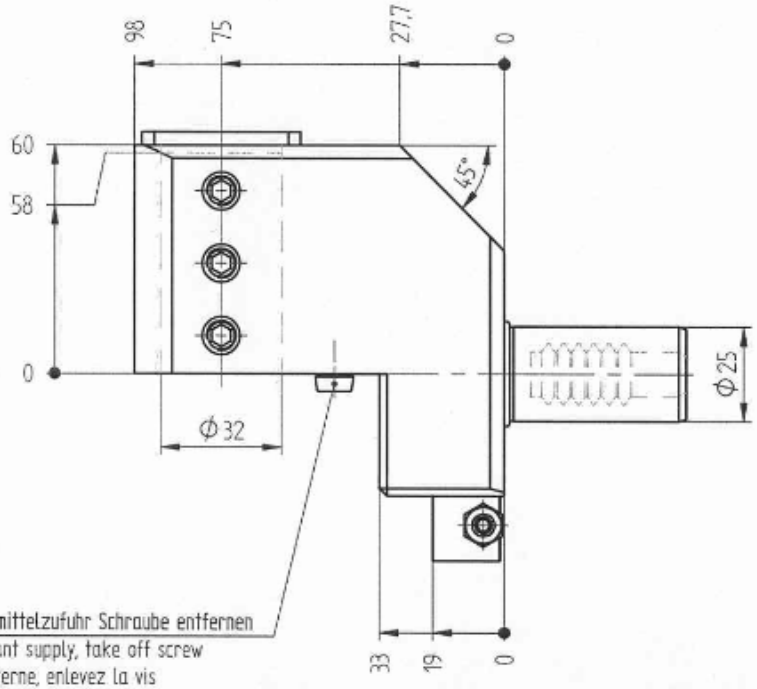

bei externer Kühlmittelzufuhr Schraube entfernen
for external coolant supply, take off screw
pour arrosage externe, enlevez la vis

Optionen :
options :
options :

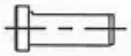

Reduzierbuchsen
reducing sleeve
douille de réduction

Bedienschlüssel
wrench
le clé

» weitere Werkzeugaufnahmen auf Anfrage
further tool-systems on request
autres systèmes de serrage de l'outil sur demande

Bestell — Nr.
ref.no. / No.de cde.

8 231 28 03

Technische Änderung vorbehalten
subject to technical changes
nous nous reservons toutes modificatoins techniques

Stand: 10.02.2003 /hp /Gildemeister Twin 32
DIN-A4