heimatec® GmbH
Präzisionswerkzeuge

Carl-Benz-Str. 4
D-77871 Renchen

Tel. +49 78 43 / 94 66 - 0
Fax +49 78 43 / 94 66 - 66

www.heimatec.com
info@heimatec.com

Winkel- Bohr- und Fräskopf

Radial drilling and milling head

Tête de perçage et de fraisage radiale

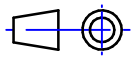

Darstellung symbolisch
symbolical drawing
schéma symbolique

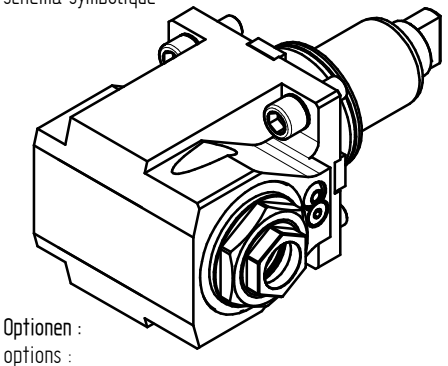

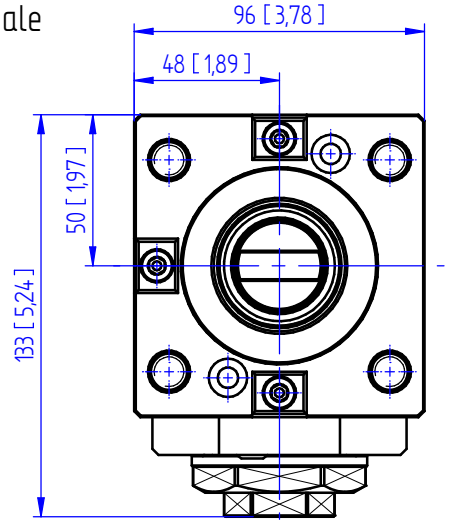

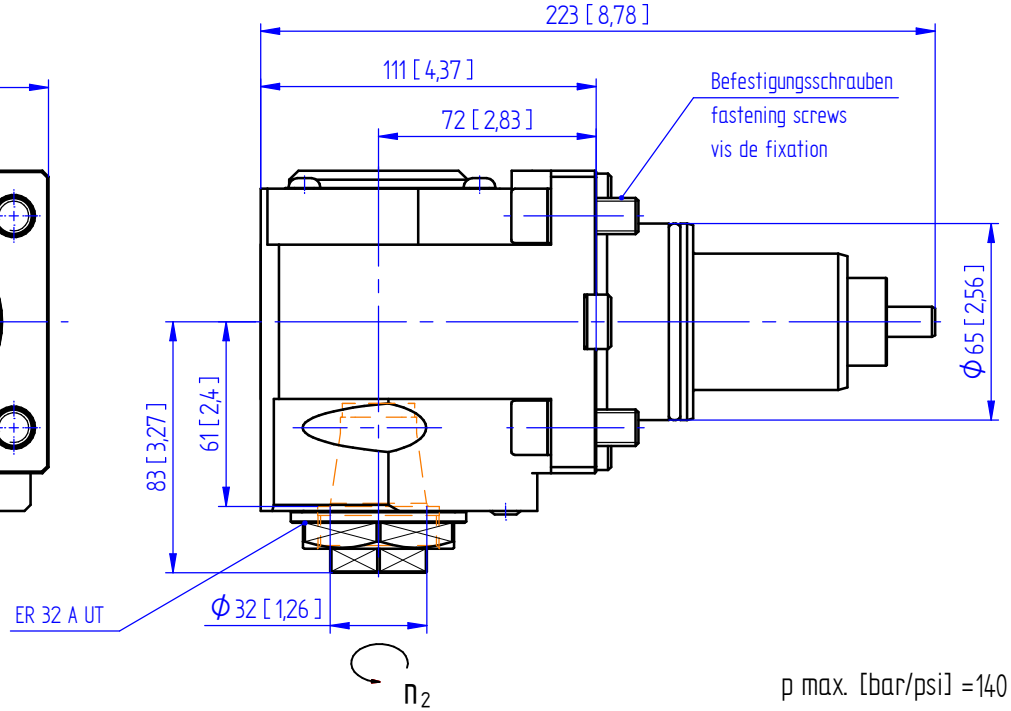

$n_2 = +n_1$

n_1

Optionen :
options :
options :

Spannmuttern
clamping nuts
ecrous de serrage

Spannzangen
collets
les pinces

Gewindebohrzangen
tapping collets
pinces de taraudage

Wechseleinsatz u-tec
insert u-tec
insert u-tec

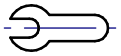

Bedienschlüsselsatz
set of wrench
jeu de clés

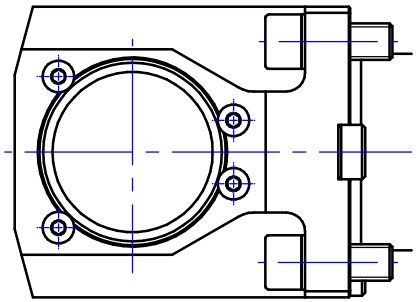

p max. [bar/psi]	=	140 / 2030
i	=	1:1
M_2 max. [Nm]	=	70
n_2 max. [min^{-1}]	=	10000

Bestell - Nr.
ref.no. / No.de cde.

8 030 66 239

» weitere Ausführungen auf Anfrage
other models on request
autres modèles sur demande