heimatec® GmbH
Präzisionswerkzeuge
Carl-Benz-Str. 4
D-77871 Renchen
Tel. +49 78 43 / 94 66 - 0
Fax +49 78 43 / 94 66 - 66
www.heimatec.com
info@heimatec.com

heimatec® Präzisionswerkzeuge

# Winkel- Bohr- und Fräskopf

Radial drilling and milling head

Tête de perçage et de fraisage radiale

Darstellung symbolisch
symbolical drawing
schéma symbolique

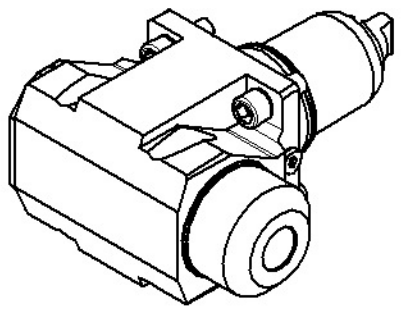

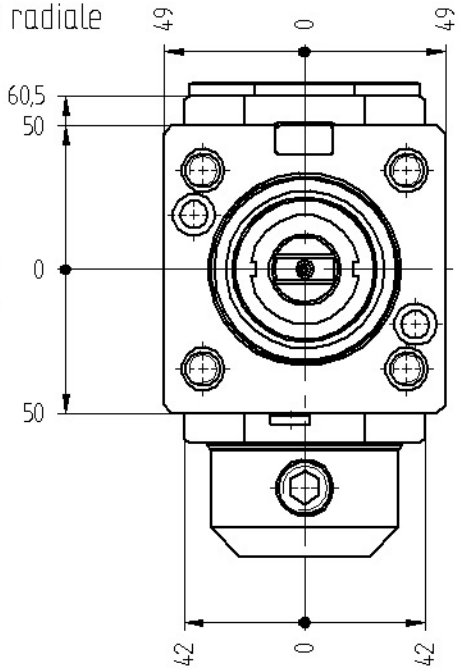


einstellbarer Werkzeuganschlag
toolstop adjustable
butée réglable

Befestigungsschrauben
fastening screws
vis de fixation

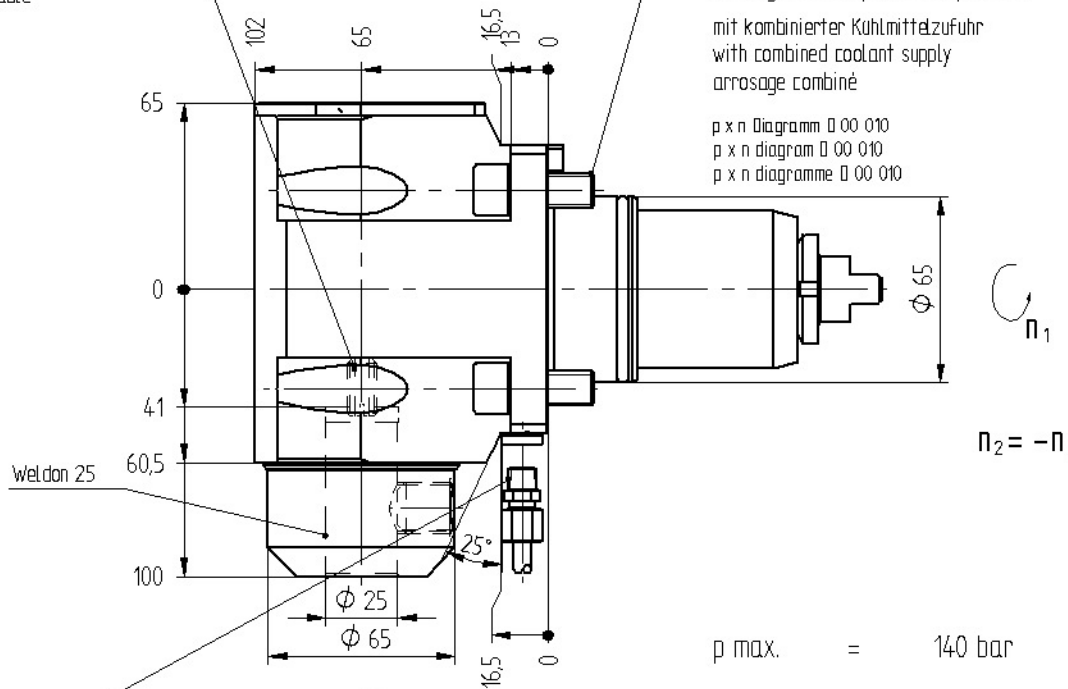


mit innerer Kühlmittelzufuhr für Hochdruck
internal coolant supply (for high pressure)
arrosage interne (pour haute pression)

mit kombinierter Kühlmittelzufuhr
with combined coolant supply
arrosage combiné

p x n Diagramm D 00 010
p x n diagram D 00 010
p x n diagramme D 00 010

Optionen :
options :
options :

bei externer Kühlmittelzufuhr Verschlussschraube durch Kühlrohr ersetzen
using external coolant supply, please substitute locking screw by coolant tube
pour arrosage externe, remplacez la vis par le tube fileté

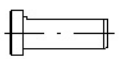

Reduzierbuchse
reducing sleeve
douille de réduction

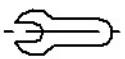

Bedienschlüssel
wrench
clé

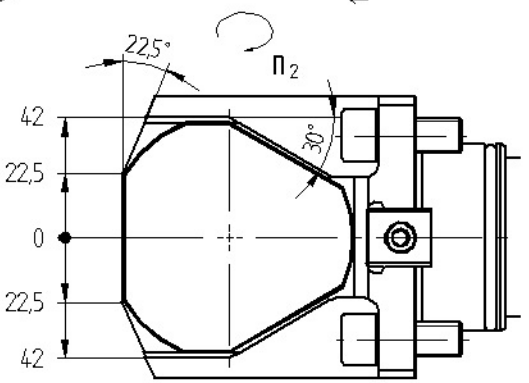


| | | |
|---|---|---|
| p max. | = | 140 bar |
| i | = | 1:1 |
| $M_2$ max. | = | 50 Nm |
| $n_2$ max. | = | 6000 $min^{-1}$ |

**Bestell - Nr.**
ref.no. / No.de cde.

**8 030 67 027**

» weitere Ausführungen auf Anfrage
other models on request
autres modèles sur demande

Technische Änderung vorbehalten
subject to technical changes
nous nous réservons toutes modifications techniques

Ma

Stand: 17.03.2006 Schottmann
DIN-A4 23.01.2012 Schottmann /03