heimatec® GmbH
Präzisionswerkzeuge

Carl-Benz-Str. 4
D-77871 Renchen

Tel. +49 78 43 / 94 66 - 0
Fax +49 78 43 / 94 66 - 66

www.heimatec.com
info@heimatec.com

# Mehrspindelbohrkopf

## Multispindle drilling head

## Tête multibroche

Darstellung symbolisch
symbolical drawing
schéma symbolique

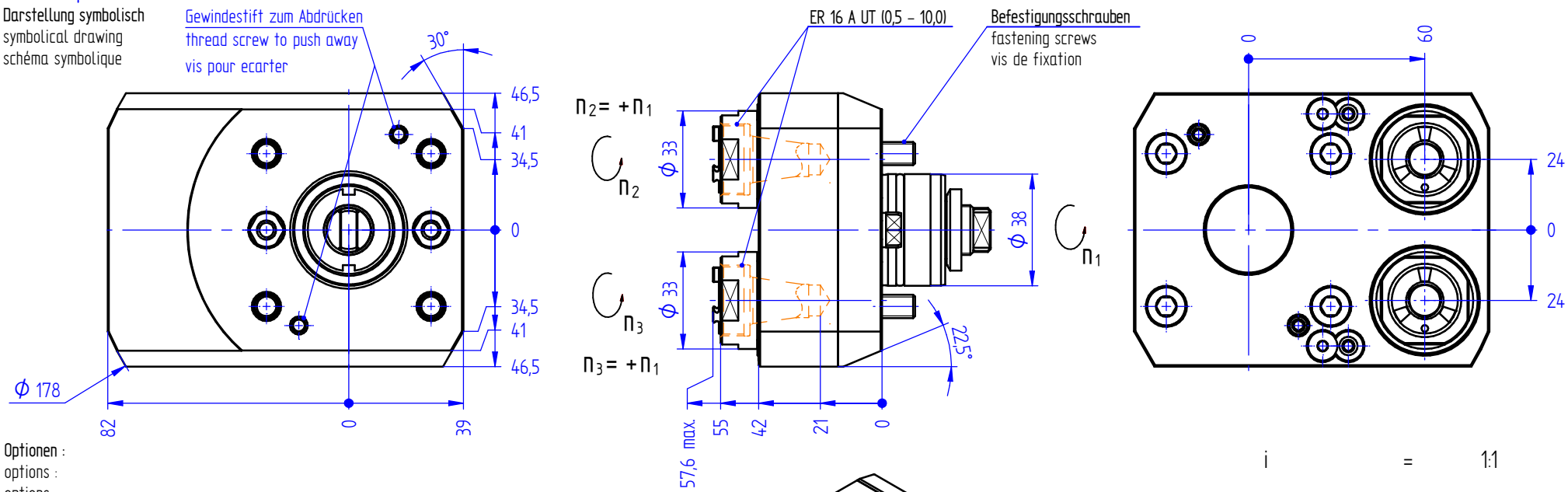


Optionen :
options :
options :

Spannzangen
collets
les pinces

Gewindebohrzangen
tapping collets
pinces de taraudage

Wechseleinsatz u-tec
insert u-tec
insert u-tec

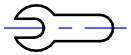

Bedienschlüsselsatz
set of wrench
jeu de clés

» weitere Ausführungen auf Anfrage
other models on request
autres modèles sur demande

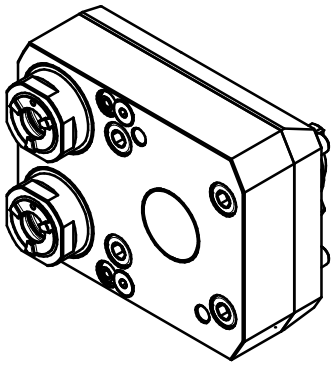

| | | |
|---|---|---|
| i | = | 1:1 |
| $M_2$ max. [Nm] | = | 16/Sp. |
| $n_2$ max. [$min^{-1}$] | = | 6000 |

Bestell - Nr.
ref.no. / No.de cde.

**8 050 34 000**

Technische Änderung vorbehalten
subject to technical changes
nous nous réservons toutes modifications techniques