heimatec® GmbH
Präzisionswerkzeuge
Carl-Benz-Str. 4
D-77871 Renchen
Tel. +49 78 43 / 94 66 - 0
Fax +49 78 43 / 94 66 - 66
www.heimatec.com
info@heimatec.com

heimatec®

Schwenkkopf

Milling and drilling head, swivelling

Tête pivotante

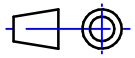

Darstellung symbolisch
symbolical drawing
schéma symbolique

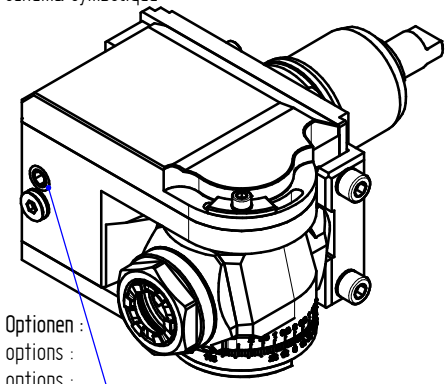

Optionen :
options :
options :

Dichtscheiben
sealings
joints

Gewindestift zum Abdrücken
thread screw to push away
vis pour ecarter

Spannzangen
collets
les pinces

Wechseleinsatz u-tec
insert u-tec
insert u-tec

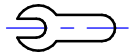

Bedienschlüsselsatz
set of wrench
jeu de clés

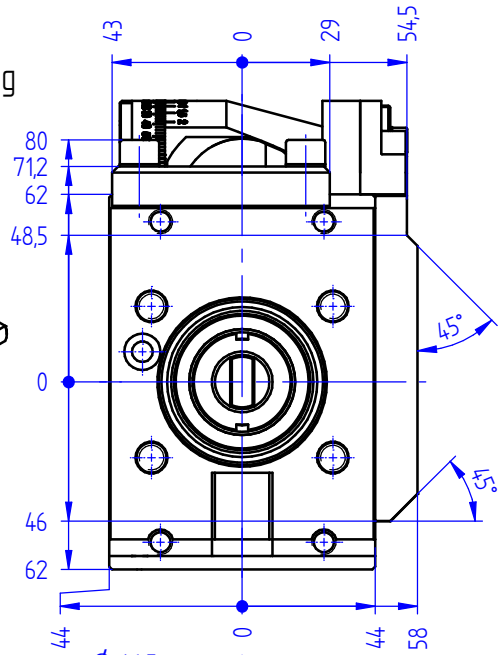

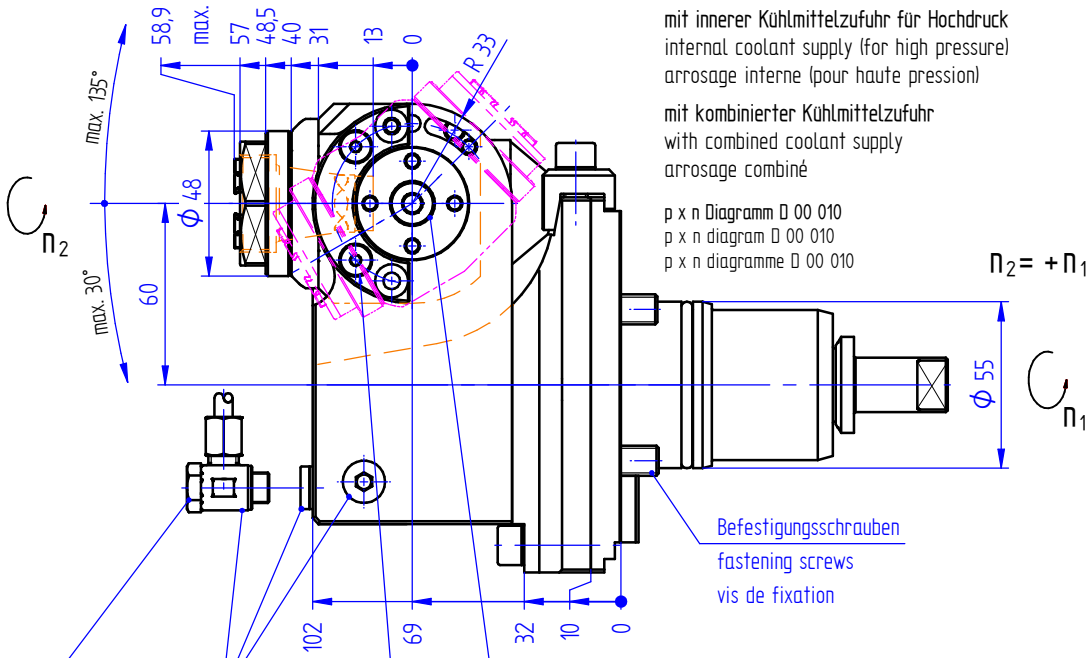

mit innerer Kühlmittelzufuhr für Hochdruck
internal coolant supply (for high pressure)
arrosage interne (pour haute pression)

mit kombinierter Kühlmittelzufuhr
with combined coolant supply
arrosage combiné

p x n Diagramm D 00 010
p x n diagram D 00 010
p x n diagramme D 00 010

Befestigungsschrauben
fastening screws
vis de fixation

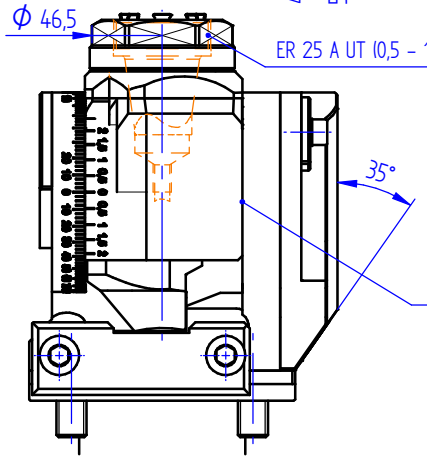

ER 25 A UT (0,5 - 16,0)

umsetzbar
rotatable
interchangeable

Klemmschraube
clamping screw
vis de serrage

Klemmmutter
clamping nut
écrou de serrage

bei externer Kühlmittelzufuhr Verschlussschraube durch Kühlrohr ersetzen
using external coolant supply, please substitute locking screw by coolant tube
pour arrosage externe, remplacez la vis par le tube fileté

180° umsetzbar
180° convertible
interchangeable de 180°

p max.	[bar] =	140
i	=	1:1
M_2 max.	[Nm] =	25
n_2 max.	[min^{-1}] =	6000

+135°/ -30° Schwenkbar
+135°/ -30° swiveling
+135°/ -30° pivotant

Bestell - Nr.
ref.no. / No.de cde.

8 043 55 022

» weitere Ausführungen auf Anfrage
other models on request
autres modèles sur demande