heimatec® GmbH
Präzisionswerkzeuge
Carl-Benz-Str. 4
D-77871 Renchen
Tel. +49 78 43 / 94 66 - 0
Fax +49 78 43 / 94 66 - 66
www.heimatec.com
info@heimatec.com

# Axial-Bohr-und Fräskopf

## Axial drilling and milling head

## Tête de perçage et de fraisage axiale

bei externer Kühlmittelzufuhr Verschlussschraube durch Kühlrohr ersetzen
using external coolant supply, please substitute locking screw by coolant tube
pour arrosage externe, remplacez la vis par le tube fileté

$i \neq 1$

mit innerer Kühlmittelzufuhr für Hochdruck
internal coolant supply (for high pressure)
arrosage interne (pour haute pression)

mit kombinierter Kühlmittelzufuhr
with combined coolant supply
arrosage combiné

p x n Diagramm D 00 010
p x n diagram D 00 010
p x n diagramme D 00 010

$$n_2 = -\frac{1}{i} \times n_1$$

Darstellung symbolisch
symbolical drawing
schéma symbolique

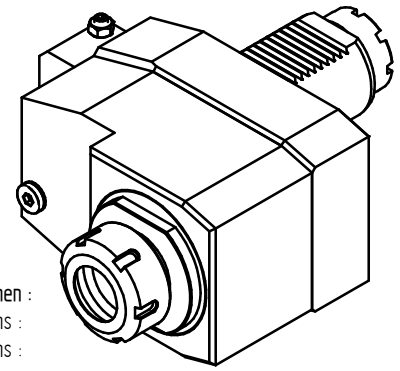

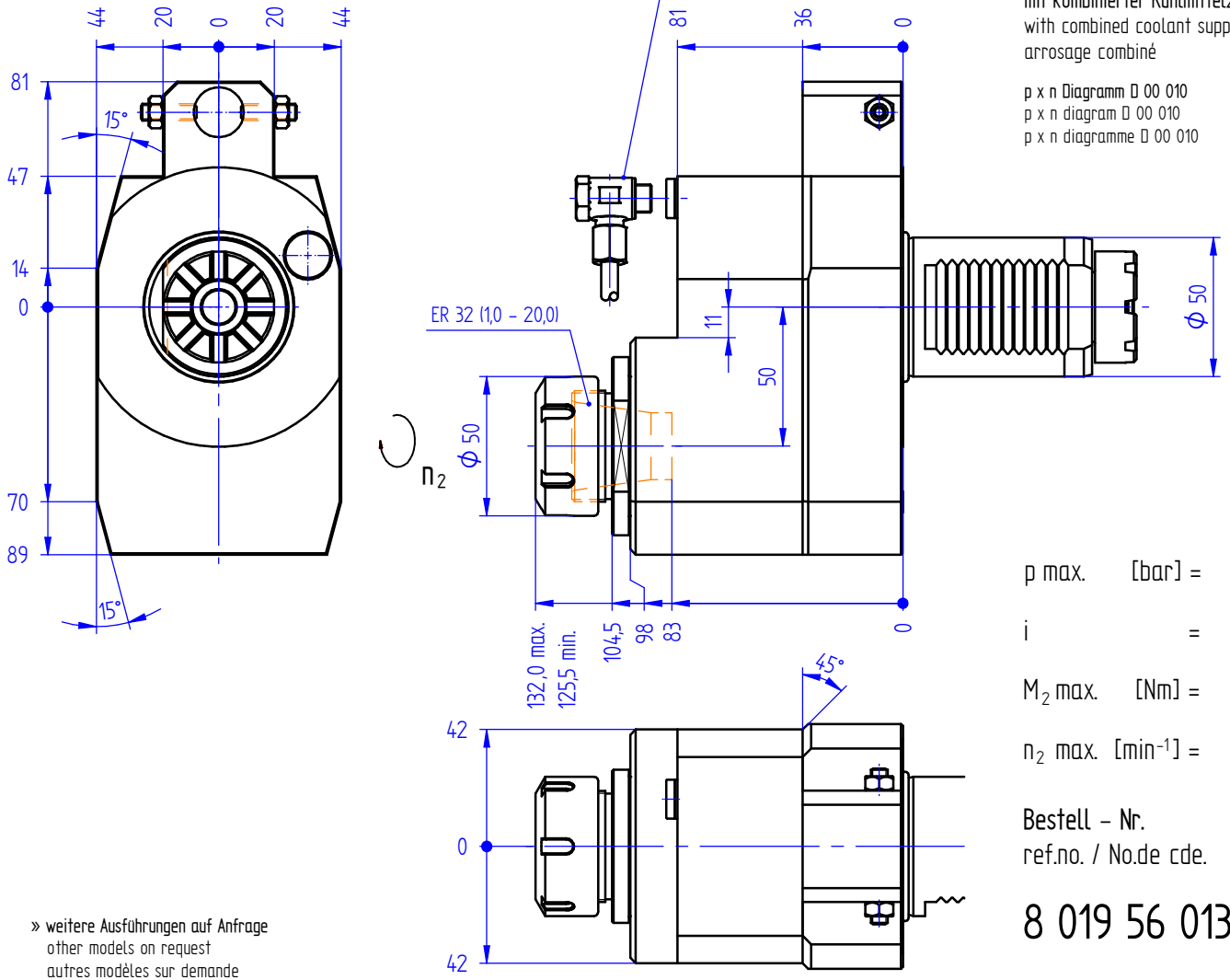


Optionen :
options :
options :

Dichtscheiben
sealings
joints

Spannzangen
collets
les pinces

Bedienschlüsselsatz
set of wrench
jeu de clés

» weitere Ausführungen auf Anfrage
other models on request
autres modèles sur demande

| | | |
|---|---|---|
| p max. | [bar] = | 140 |
| i | = | 1:2 |
| $M_2$ max. | [Nm] = | 40 |
| $n_2$ max. | [$min^{-1}$] = | 12000 |

Bestell - Nr.
ref.no. / No.de cde.

**8 019 56 013**