heimatec® GmbH
Präzisionswerkzeuge
Carl-Benz-Str. 4
D-77871 Renchen
Tel. +49 78 43 / 94 66 - 0
Fax +49 78 43 / 94 66 - 66
www.heimatec.com
info@heimatec.com

# Mehrspindelbohrkopf

## Multispindle drilling head

## Tête multibroche

p x n Diagramm D 00 010
p x n diagram D 00 010
p x n diagramme D 00 010

mit innerer Kühlmittelzufuhr für Hochdruck
internal coolant supply (for high pressure)
arrosage interne (pour haute pression)

mit kombinierter Kühlmittelzufuhr
with combined coolant supply
arrosage combiné

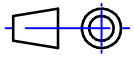

Darstellung symbolisch
symbolical drawing
schéma symbolique

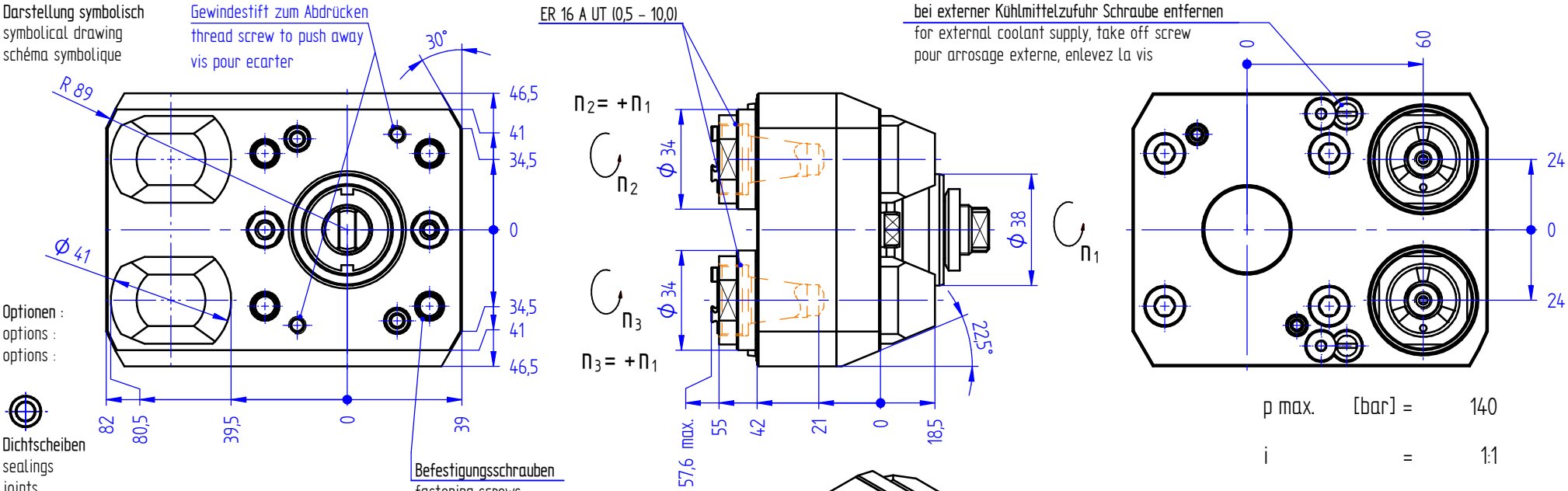


Optionen :
options :
options :



Dichtscheiben
sealings
joints

Spannzangen
collets
les pinces

Wechseleinsatz u-tec
insert u-tec
insert u-tec

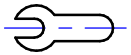

Bedienschlüsselsatz
set of wrench
jeu de clés

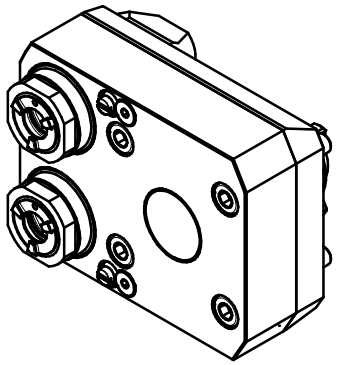

» weitere Ausführungen auf Anfrage
other models on request
autres modèles sur demande

| | |
|---|---|
| p max. [bar] = | 140 |
| i = | 1:1 |
| $M_2$ max. [Nm] = | 16/Sp. |
| $n_2$ max. [$min^{-1}$] = | 6000 |

Bestell - Nr.
ref.no. / No.de cde.

**8 050 34 001**