heimatec® GmbH
Präzisionswerkzeuge
Carl-Benz-Str. 4
D-77871 Renchen
Tel. +49 78 43 / 94 66 - 0
Fax +49 78 43 / 94 66 - 66
www.heimatec.com
info@heimatec.com

heimatec® Präzisionswerkzeuge

Winkelkopf

Angle head

Tête angulaire

Darstellung symbolisch
symbolical drawing
schéma symbolique

ohne Kühlmittel
without coolant
sans arrosage

± 90° Schwenkbar
± 90° swiveling
± 90° pivotant

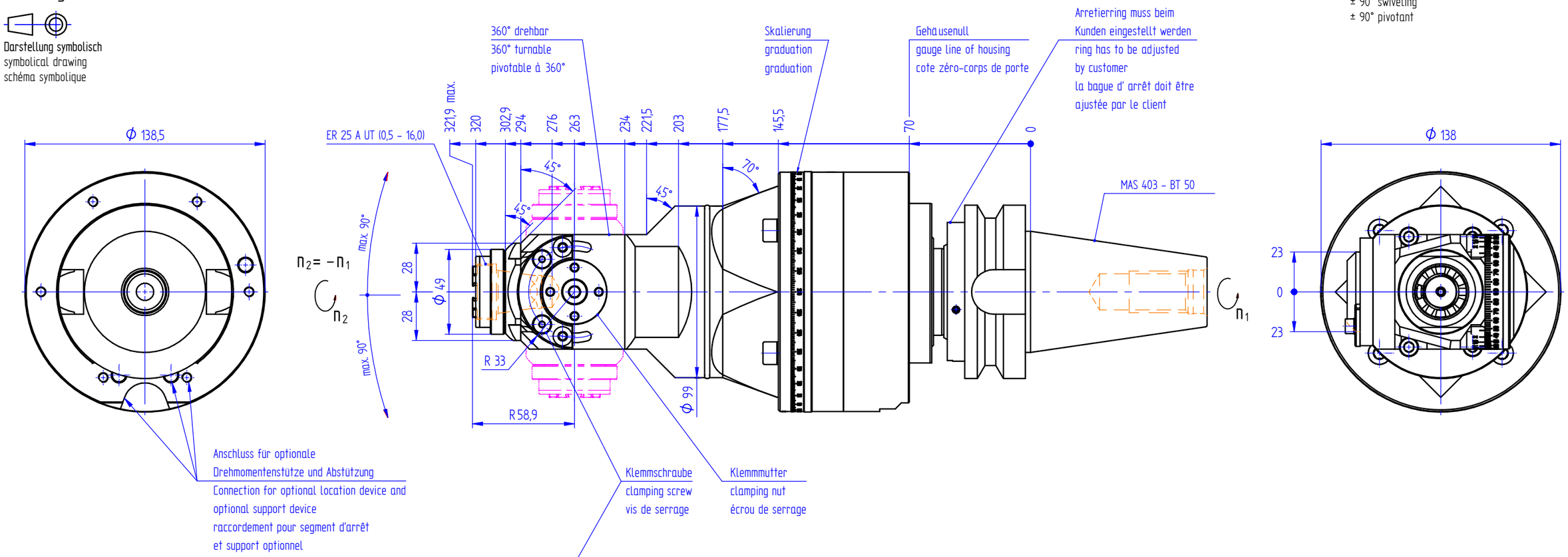

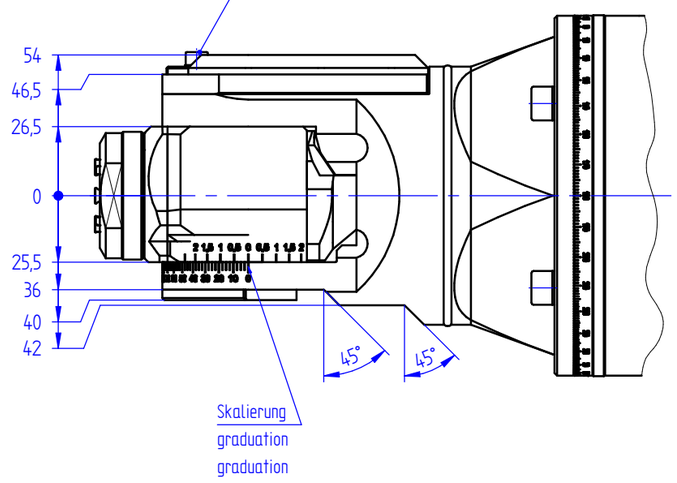

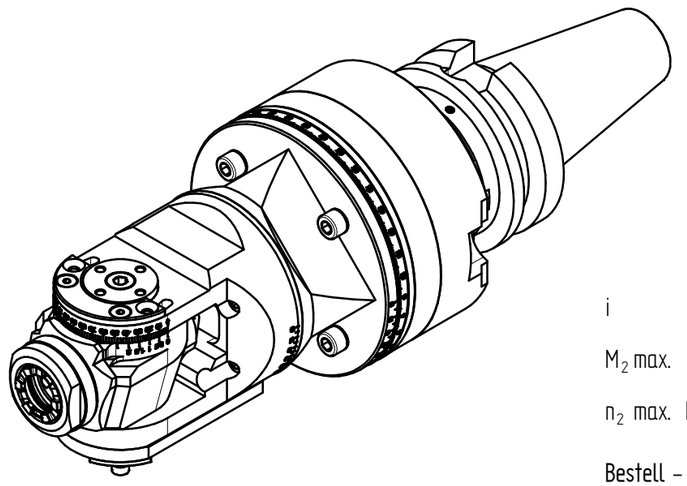

Optionen :
options :
options :

Spannzangen
collets
les pinces

Gewindebohrzangen
tapping collets
pinces de taraudage

Wechseleinsatz u-tec
insert u-tec
insert u-tec

Bedienschlüsselsatz
set of wrench
jeu de clés

» weitere Ausführungen auf Anfrage
other models on request
autres modèles sur demande

i	=	1:1
M_2 max. [Nm]	=	25
n_2 max. [min^{-1}]	=	6000

Bestell - Nr.
ref.no. / No.de cde.

7 040 65 008