heimatec® GmbH
Präzisionswerkzeuge
Carl-Benz-Str. 4
D-77871 Renchen
Tel. +49 78 43 / 94 66 - 0
Fax +49 78 43 / 94 66 - 66
www.heimatec.com
info@heimatec.com

heimatec® Präzisionswerkzeuge

Winkel- Scheibenfräserkopf

Radial saw milling head

Tête de fraisage radiale pour fraise-scie

± 23° Schwenkbar
± 23° swiveling
± 23° pivotant

$i \neq 1$

Darstellung symbolisch
symbolical drawing
schéma symbolique

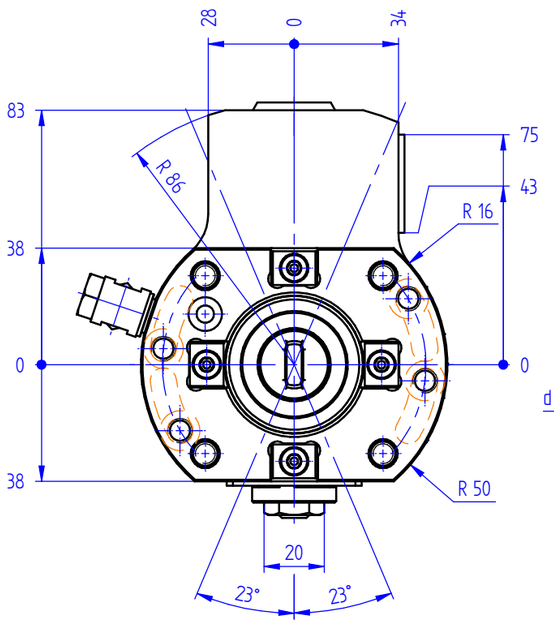

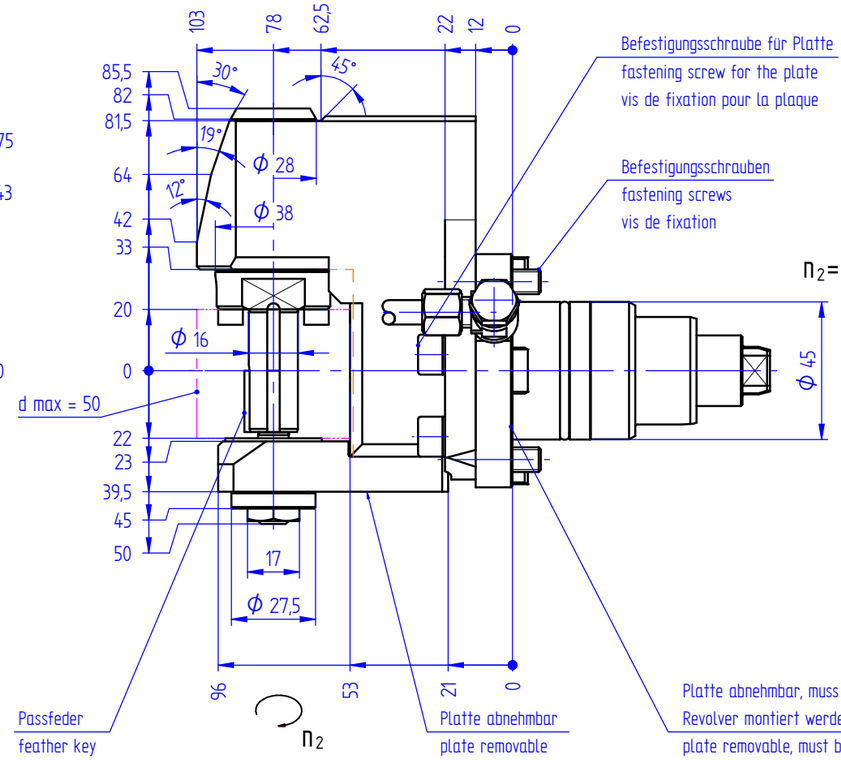

$n_2 = -\frac{1}{i} \times n_1$

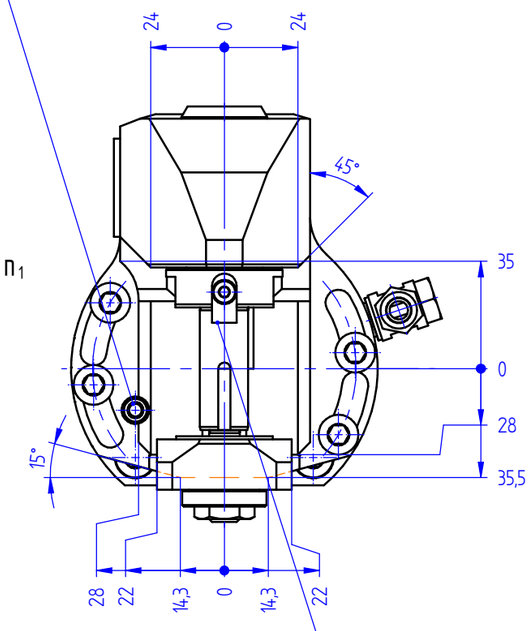

Positionsstift zur Ausrichtung in Nulllage
pin for zero position
goupille de positionnement

Befestigungsschraube für Platte
fastening screw for the plate
vis de fixation pour la plaque

Befestigungsschrauben
fastening screws
vis de fixation

Gewindestift zum Abdrücken
thread screw to push away
vis pour ecarter

Passfeder
feather key
clavette

Platte abnehmbar
plate removable
plaque démontable

Platte abnehmbar, muss vorab auf Revolver montiert werden
plate removable, must be installed first on the turret
plaque démontable, doit être installée avant le montage de l'appareil

Mitnehmerstein
drive key
coulisseau d'entraineur

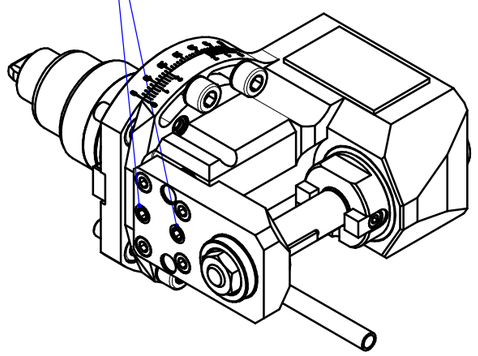

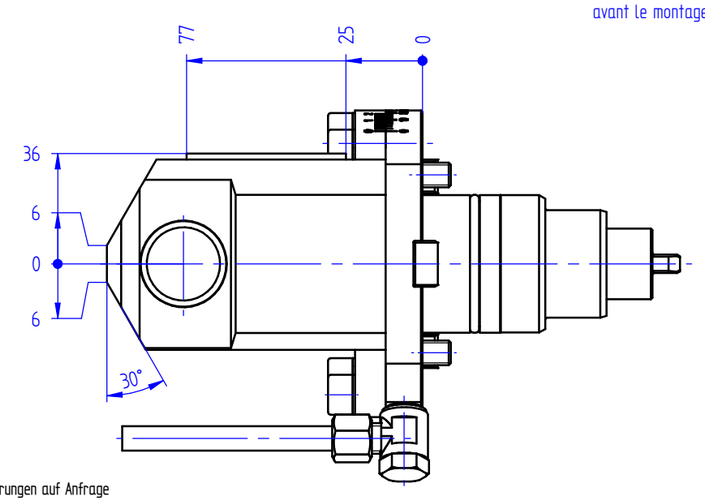

Optionen :
options :
options :

Frästdornringsatz
set of spacing collars
bagues pour arbre de fraisage

Bedienschlüsselsatz
set of wrench
jeu de clés

» weitere Ausführungen auf Anfrage
other models on request
autres modèles sur demande

i	=	2:1
M_2 max. [Nm]	=	32
n_2 max. [min^{-1}]	=	4000

Bestell - Nr.
ref.no. / No.de cde.

8 037 44 016