heimatec® GmbH
Präzisionswerkzeuge

Carl-Benz-Str. 4
D-77871 Renchen

Tel. +49 78 43 / 94 66 - 0
Fax +49 78 43 / 94 66 - 66

www.heimatec.com
info@heimatec.com

heimatec®

Axial-Fräskopf

Axial milling head

Tête de fraisage axiale

$i \neq 1$

Darstellung symbolisch
symbolical drawing
schéma symbolique

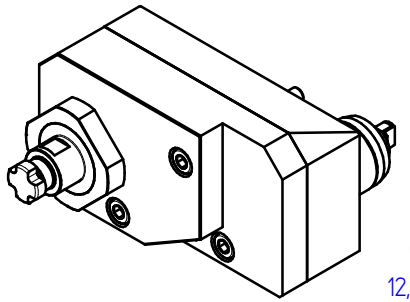

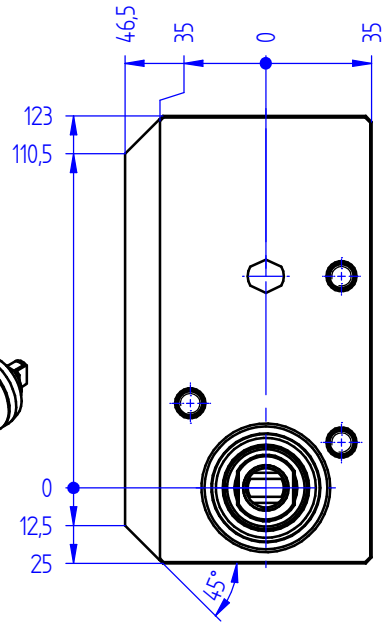

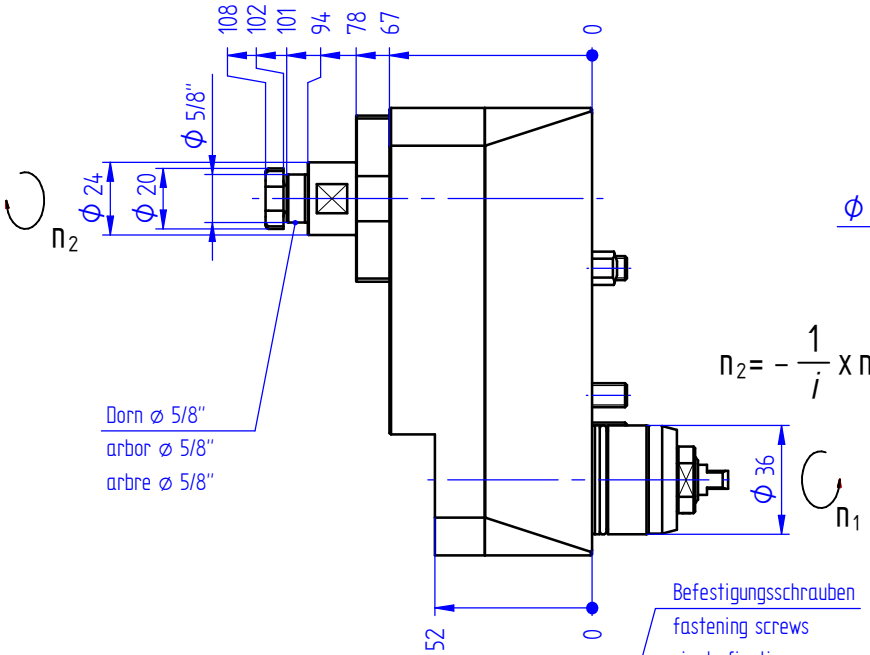

$$n_2 = -\frac{1}{i} \times n_1$$

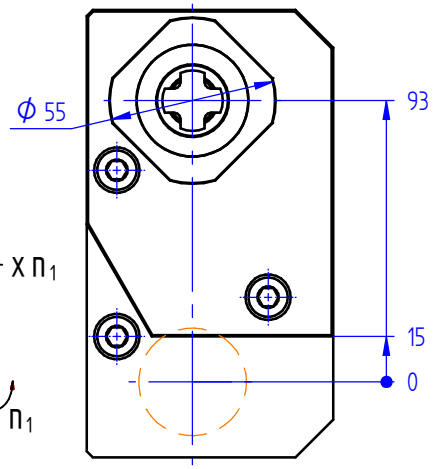

Befestigungsschrauben
fastening screws
vis de fixation

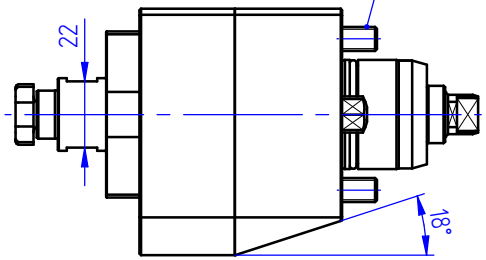

Optionen :
options :
options :

Frästdornringsatz
set of spacing collars
bagues pour arbre de fraisage

Bedienschlüsselsatz
set of wrench
jeu de clés

» weitere Ausführungen auf Anfrage
other models on request
autres modèles sur demande

i	=	4:1
M_2 max. [Nm]	=	70
n_2 max. [min^{-1}]	=	1500

Bestell - Nr.
ref.no. / No.de cde.

3 019 33 001

Technische Änderung vorbehalten
subject to technical changes
nous nous réservons toutes modifications techniques