heimatec® GmbH
Präzisionswerkzeuge
Carl-Benz-Str. 4
D-77871 Renchen
Tel. +49 78 43 / 94 66 - 0
Fax +49 78 43 / 94 66 - 66
www.heimatec.com
info@heimatec.com

heimatec®

Winkelkopf

Angle head

Tête angulaire

p x n Diagramm D 00 017
p x n diagram D 00 017
p x n diagramme D 00 017

Trockenlauf möglich
dryrun possible
Possibilitée d'un fonctionnememt à sec

Darstellung symbolisch
symbolical drawing
schéma symbolique

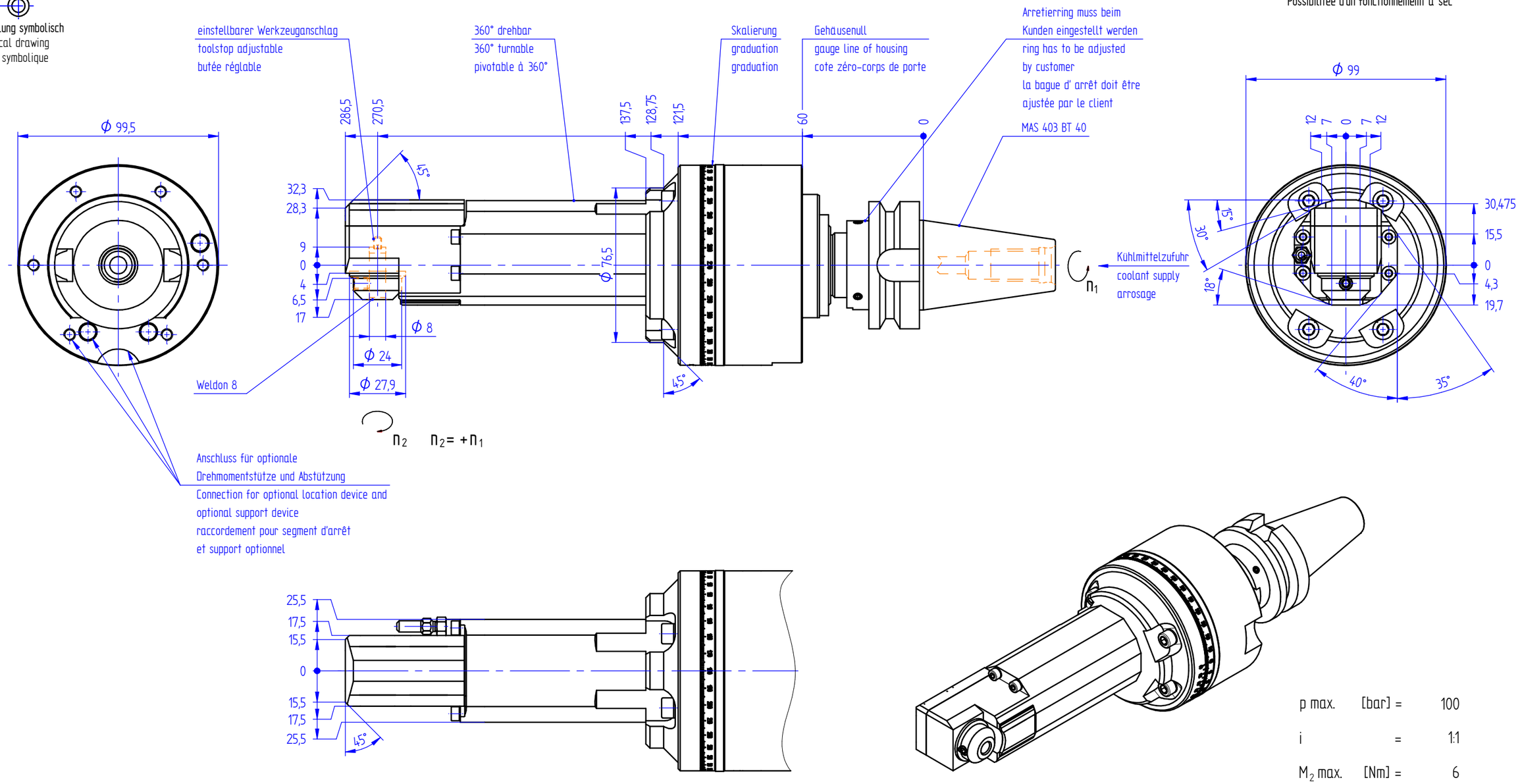

p max.	[bar] =	100
i	=	1:1
M_2 max.	[Nm] =	6
n_2 max.	[min^{-1}] =	6000

Bestell - Nr.
ref.no. / No.de cde.

7 033 43 032

Optionen :
options :
options :

Bedienschlüssel
wrench
clé

» weitere Ausführungen auf Anfrage
other models on request
autres modèles sur demande