heimatec® GmbH
Präzisionswerkzeuge
Carl-Benz-Str. 4
D-77871 Renchen
Tel. +49 78 43 / 94 66 - 0
Fax +49 78 43 / 94 66 - 66
www.heimatec.com
info@heimatec.com

Wechseleinsatz für u-tec System

insert for u-tec system
insert pour u-tec système

Größe UT 40

size UT 40
taille UT 40

IK geeignet
suitable for IC
approprié pour arrosage interne

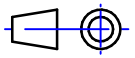

Darstellung symbolisch
symbolical drawing
schéma symbolique

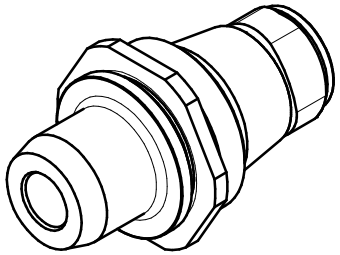

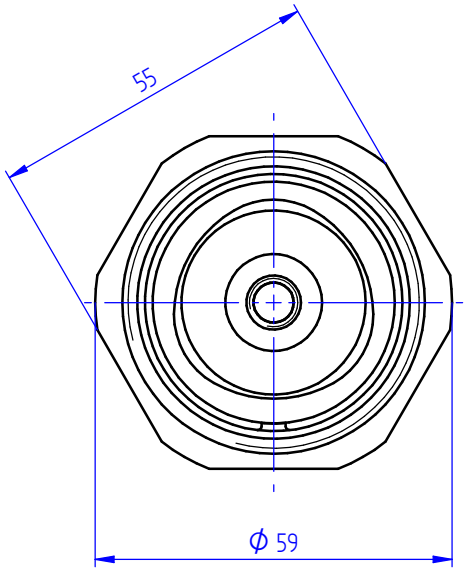

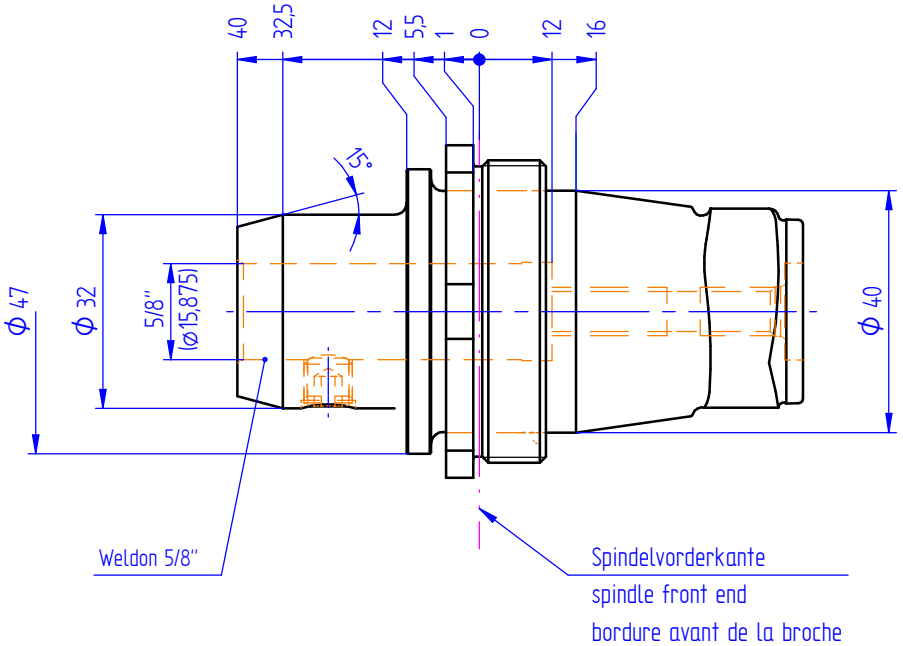

Optionen :
options :
options :

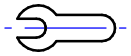

Bedienschlüssel
wrench
clé

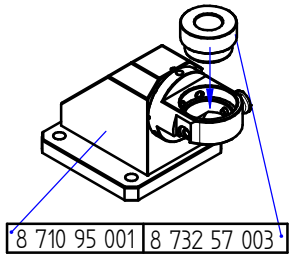

» weitere Ausführungen auf Anfrage
other models on request
autres modèles sur demande

Bestell - Nr.
ref.no. / No.de cde.

8 779 74 042

Technische Änderung vorbehalten
subject to technical changes
nous nous réservons toutes modifications techniques