heimatec® GmbH
Präzisionswerkzeuge
Carl-Benz-Str. 4
D-77871 Renchen
Tel. +49 78 43 / 94 66 - 0
Fax +49 78 43 / 94 66 - 66
www.heimatec.com
info@heimatec.com

heimatec®

Axial-Bohr-und Fräskopf

Axial drilling and milling head

Tête de perçage et de fraisage axiale

$i \neq 1$

mit innerer Kühlmittelzufuhr für Hochdruck
internal coolant supply (for high pressure)
arrosage interne (pour haute pression)

mit kombinierter Kühlmittelzufuhr
with combined coolant supply
arrosage combiné

Darstellung symbolisch
symbolical drawing
schéma symbolique

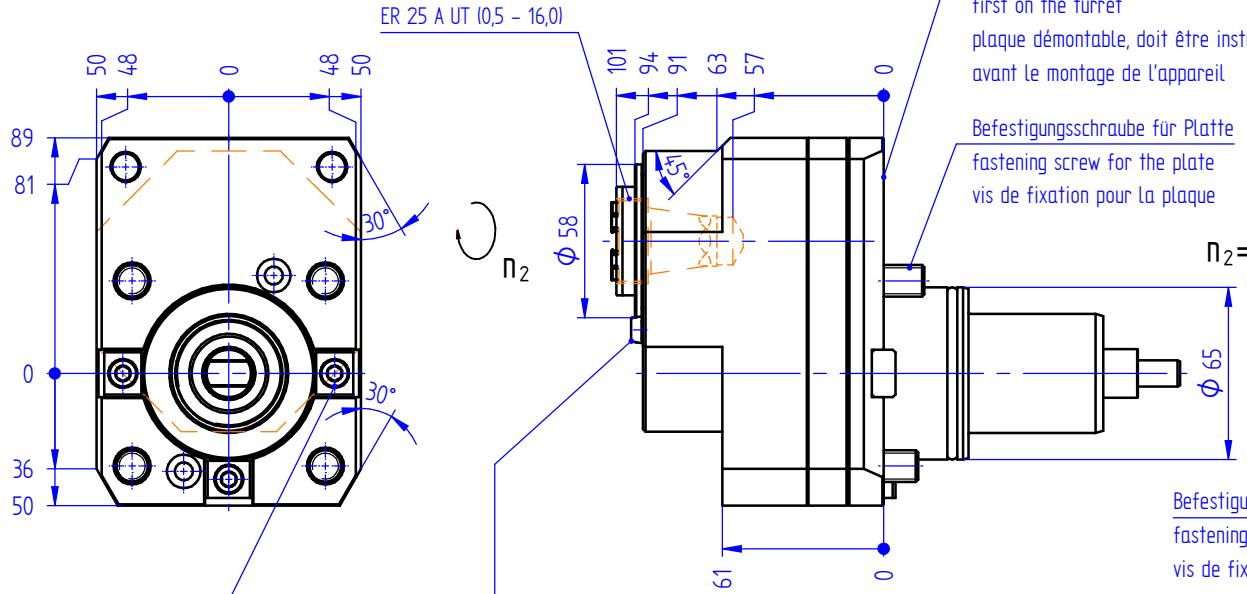

Platte abnehmbar, muss vorab auf Revolver montiert werden
plate removable, must be installed first on the turret
plaque démontable, doit être installée avant le montage de l'appareil

Befestigungsschraube für Platte
fastening screw for the plate
vis de fixation pour la plaque

$$n_2 = -\frac{1}{i} \times n_1$$

Befestigungsschrauben
fastening screws
vis de fixation

p x n Diagramm D 00 010
p x n diagram D 00 010
p x n diagramme D 00 010

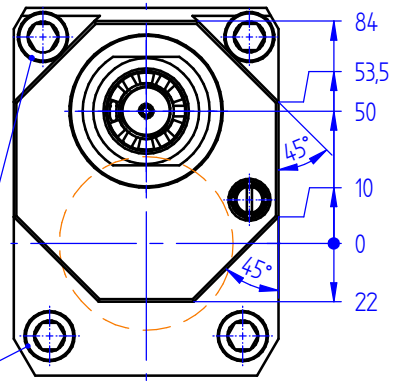

Optionen :
options :
options :

Dichtscheiben
sealings
joints

nicht benötigte Elemente entfernen
remove unneeded parts
retirez les éléments optionels

bei externer Kühlmittelzufuhr Verschlussschraube durch Kühlrohr ersetzen
using external coolant supply, please substitute locking screw by coolant tube
pour arrosage externe, remplacez la vis par le tube fileté

Spannzangen
collets
les pinces

Wechseleinsatz u-tec
insert u-tec
insert u-tec

Bedienschlüsselsatz
set of wrench
jeu de clés

Kühlmittelset
coolant-set
kit d'arrosage

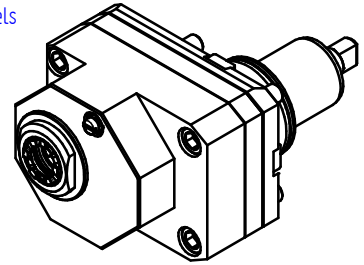

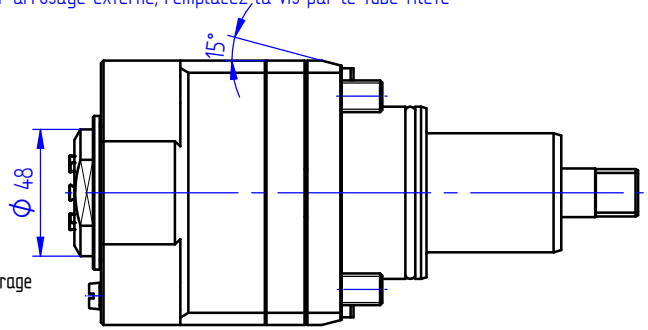

» weitere Ausführungen auf Anfrage
other models on request
autres modèles sur demande

p max.	[bar] =	140
i	=	2:1
M_2 max.	[Nm] =	80
n_2 max.	[min^{-1}] =	3000

Bestell - Nr.
ref.no. / No.de cde.

8 019 65 072

Technische Änderung vorbehalten
subject to technical changes
nous nous réservons toutes modifications techniques