heimatec® GmbH
Präzisionswerkzeuge

Carl-Benz-Str. 4
D-77871 Renchen

Tel. +49 78 43 / 94 66 - 0
Fax +49 78 43 / 94 66 - 66

www.heimatec.com
info@heimatec.com

heimatec®

Winkel- Polygonfräskopf

Radial polygon milling head

Tête à polygoner radiale

$i \neq 1$

Darstellung symbolisch
symbolical drawing
schéma symbolique

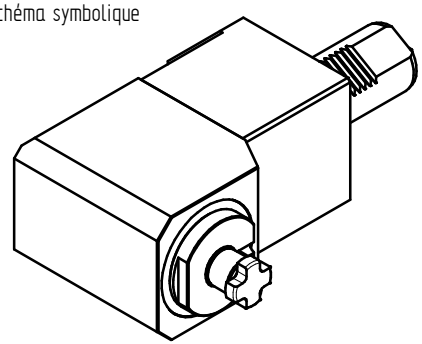

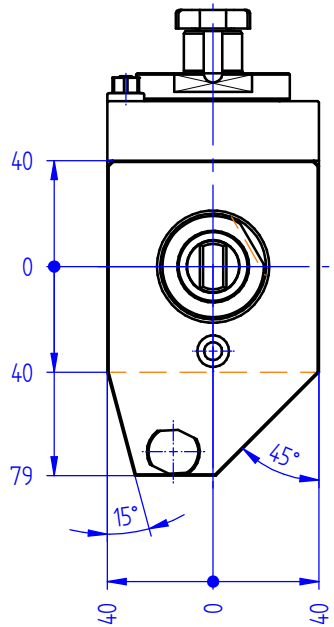

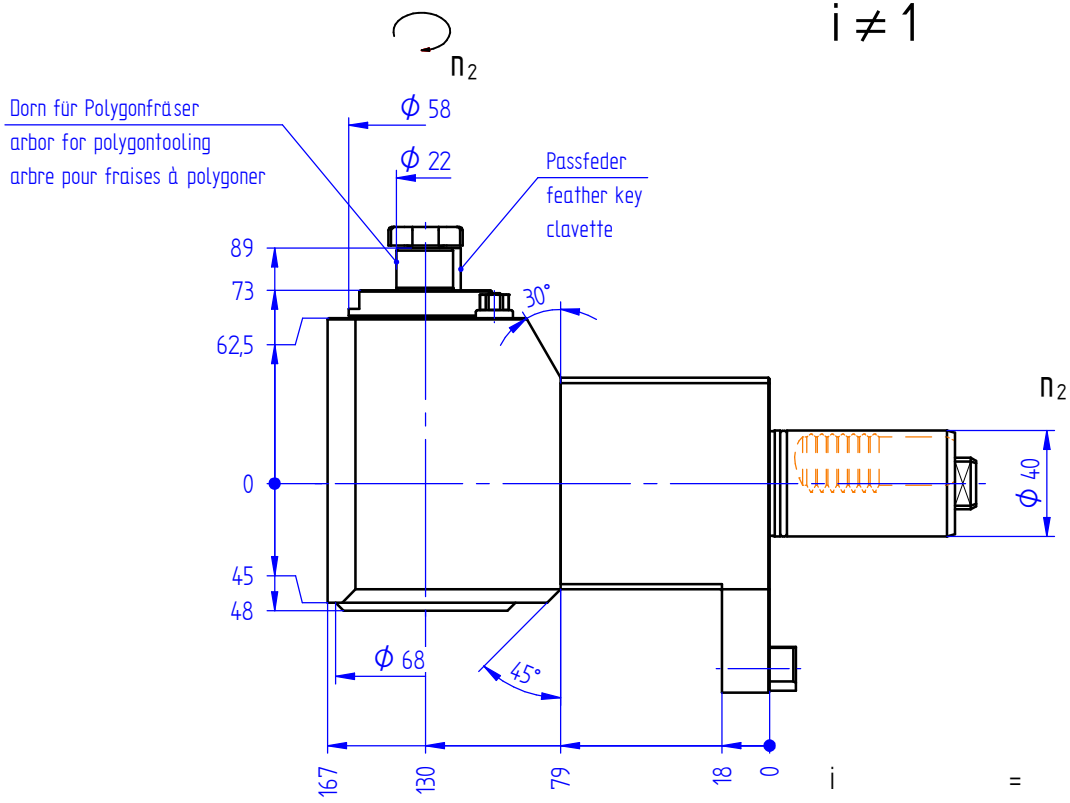

$$n_2 = -\frac{1}{i} \times n_1$$

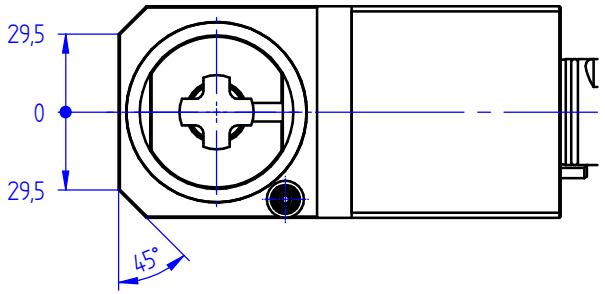

i	=	2:1
M_2 max. [Nm]	=	63
n_2 max. [min^{-1}]	=	4000

Bestell - Nr.
ref.no. / No.de cde.

8 031 45 035

Optionen :
options :
options :

Frästdornringsatz
set of spacing collars
bagues pour arbre de fraisage

Bedienschlüsselsatz
set of wrench
jeu de clés

» weitere Ausführungen auf Anfrage
other models on request
autres modèles sur demande