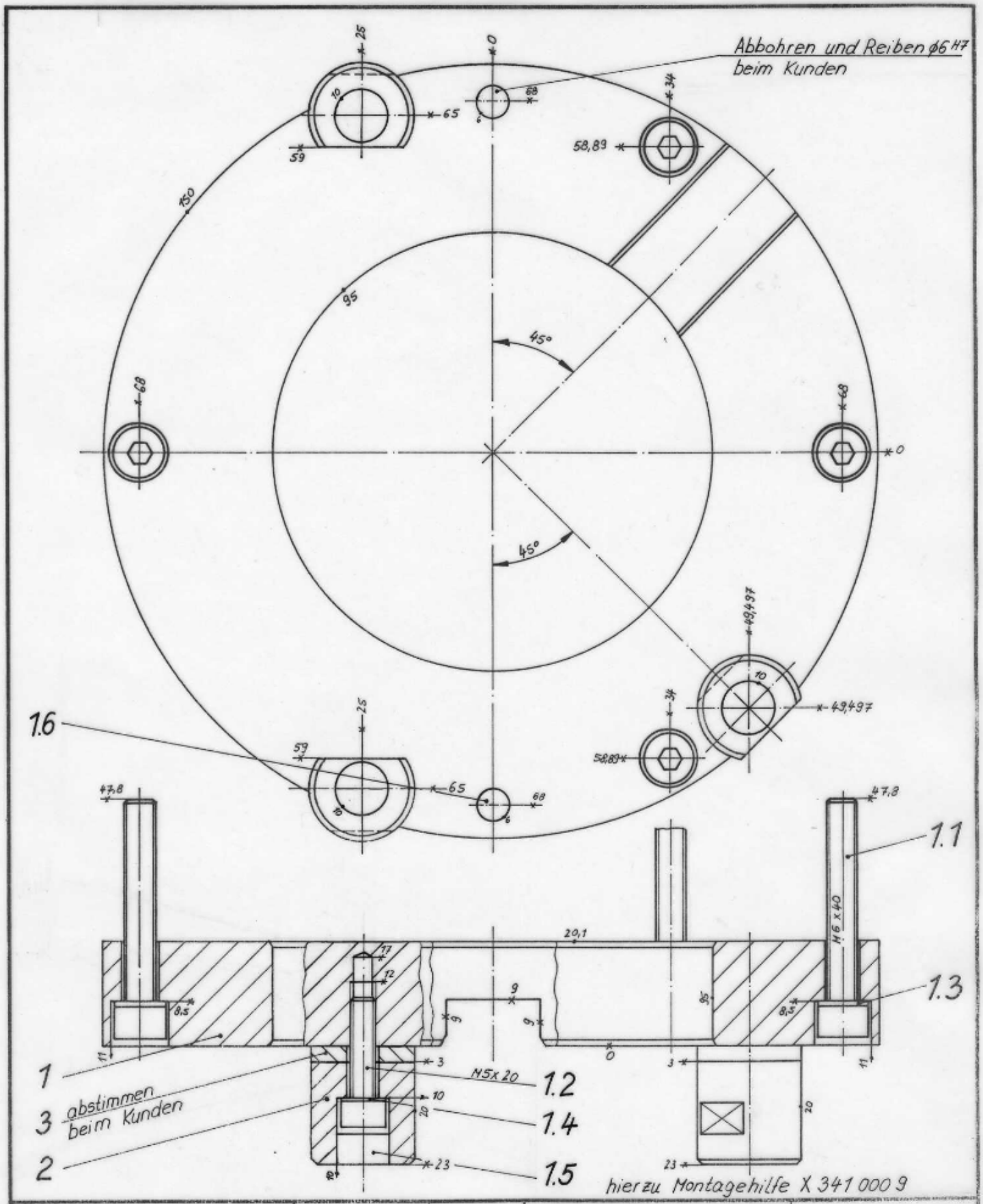

1326 7/00 O+K (Wandres)		Maßstab 1:1	
	Datum	Name	Fixierflansch für Famup MCX 1200 SK 40
Bearb	14.03.01	DB	
Gepr	23.03.01	FW	
Norm			
heimatec			7 744 99 01
Zust.	Änderung	Datum	Name

Blatt
Bl.

„Satir-Normdruck" nach DIN 6771