heimatec

Nakamura TW20 alt

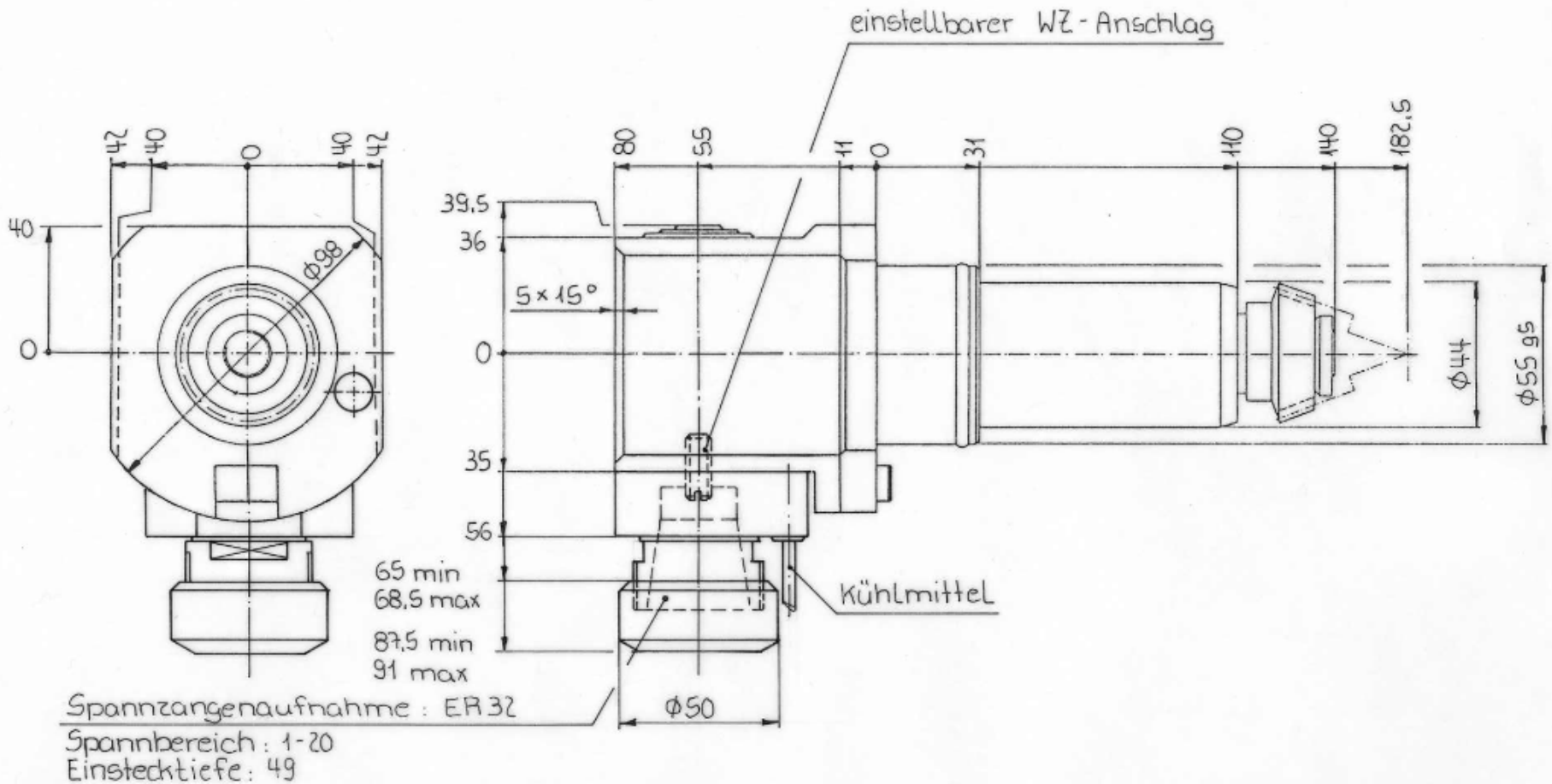

Spannzangenaufnahme : ER 32
Spannbereich : 1-20
Einstecktiefe : 49

Drehmoment max. = 16 Nm
Übersetzung i = 1:1
Drehzahl max. = 4000 min^{-1}
Drehrichtung-Antr. ≠ Drehrichtung-Abtr.

Winkel-Bohr-u. Fräskopf
ER 32

Bestell-Nr. 8 030 56 06
Zeichn.-Nr. 3 030 5 040.4

14.1.99 HP
Status