Schwarzwaldstr. 13
77871 Renchen

Tel.: (07843) 94 66-0
Fax: (07843) 94 66-66

heimatec

# Schwenkkopf

Milling and drilling head , swivelling
Tête pivotante

**±90° schwenkbar**

±90° swivelling
±90° pivotant

**Darstellung symbolisch**
symbolical drawing
schéma symbolique

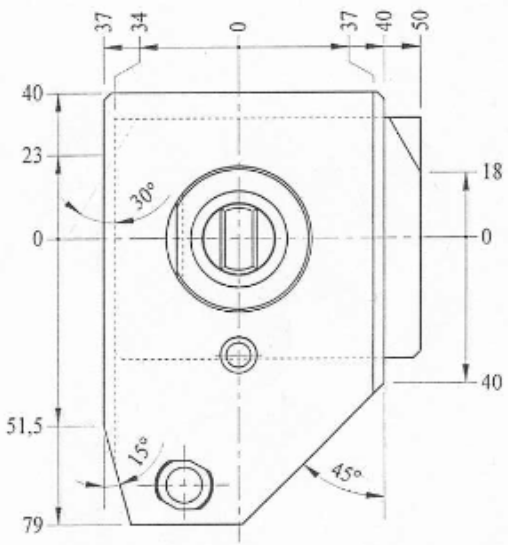


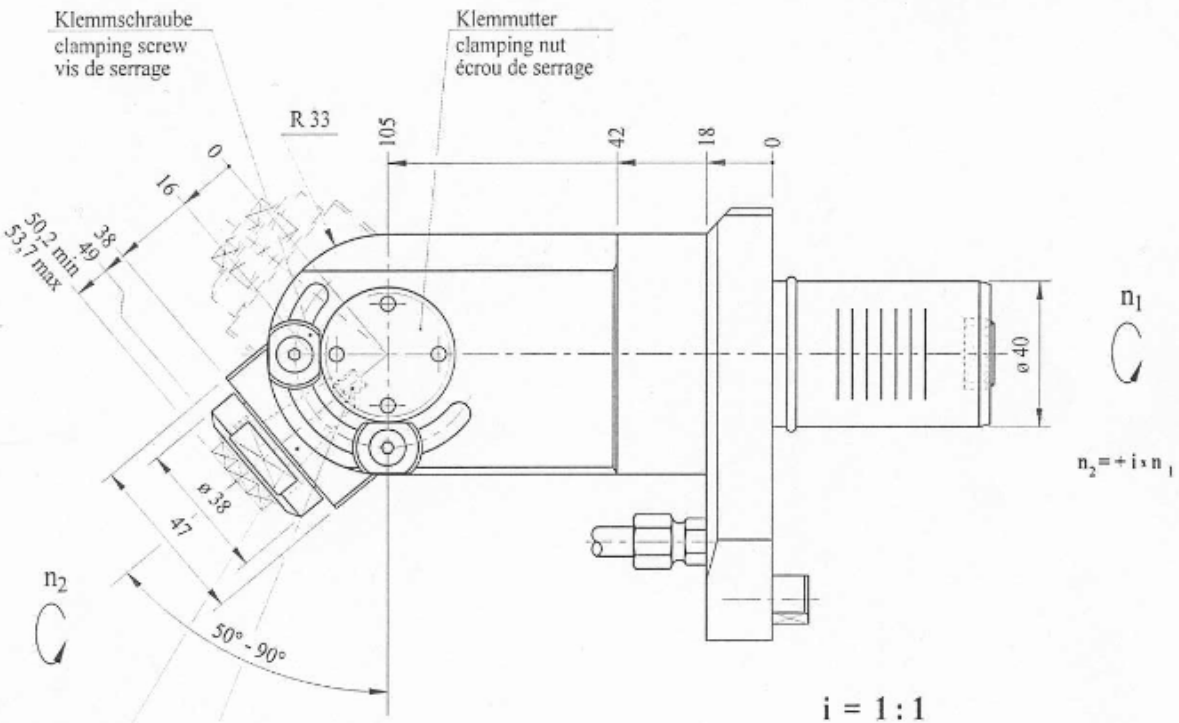


Optionen:
options:
options:

**Spannzangen müssen separat bestellt werden**
collets must be ordered separately
les pinces sont à commander séparément

ER 16 AS ( 0,5 - 10,0 )

einstellbarer Werkzeuganschlag
toolstop adjustable
butée réglable

**i = 1 : 1**

**M max. = 25 Nm**

**n max. = 6000 min.$^{-1}$**

**Bestell - Nr.**
ref.no. / No.de cde.

**8 040 44 12**

**Bedienschlüsselsatz muß separat bestellt werden**
set of wrenches must be ordered separately
le jeu de clés est à commander séparément

» andere Über- bzw. Untersetzungen auf Anfrage
further gear ratio on request
autres rapports de transmission sur demande

» weitere Werkzeugaufnahmen auf Anfrage
further tool-systems on request
autres systèmes de serrage de l'outil sur demande

Technische Änderungen vorbehalten
Subject to technical changes
Nous nous reservons toutes modifications techniques

Stand : 31.01.00 / We / MP 610