heimatec® GmbH
Präzisionswerkzeuge
Carl-Benz-Str. 4
D-77871 Renchen
Tel. +49 78 43 / 94 66 - 0
Fax +49 78 43 / 94 66 - 66
www.heimatec.com
info@heimatec.com

heimatec® Präzisionswerkzeuge

Schwenkkopf

Milling and drilling head, swivelling

Tête pivotante

+ 100°/ - 20° Schwenkbar
+ 100°/ - 20° swiveling
+ 100°/ - 20° pivotant

mit kombinierter Kühlmittelzufuhr
with combined coolant supply
arrosage combiné

p x n Diagramm D 00 000
p x n diagram D 00 000
p x n diagramme D 00 000

Darstellung symbolisch
symbolical drawing
schéma symbolique

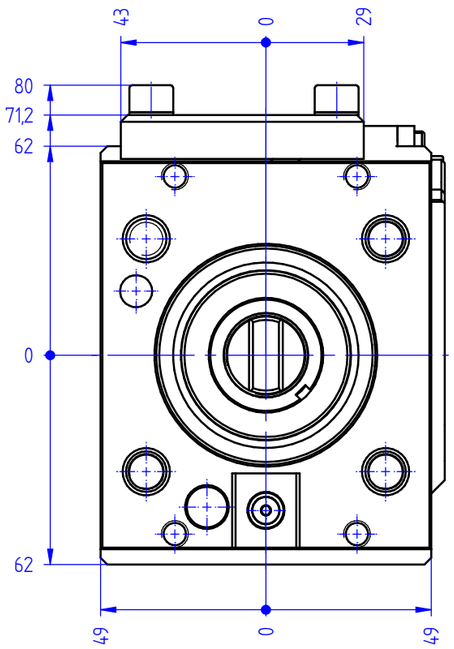

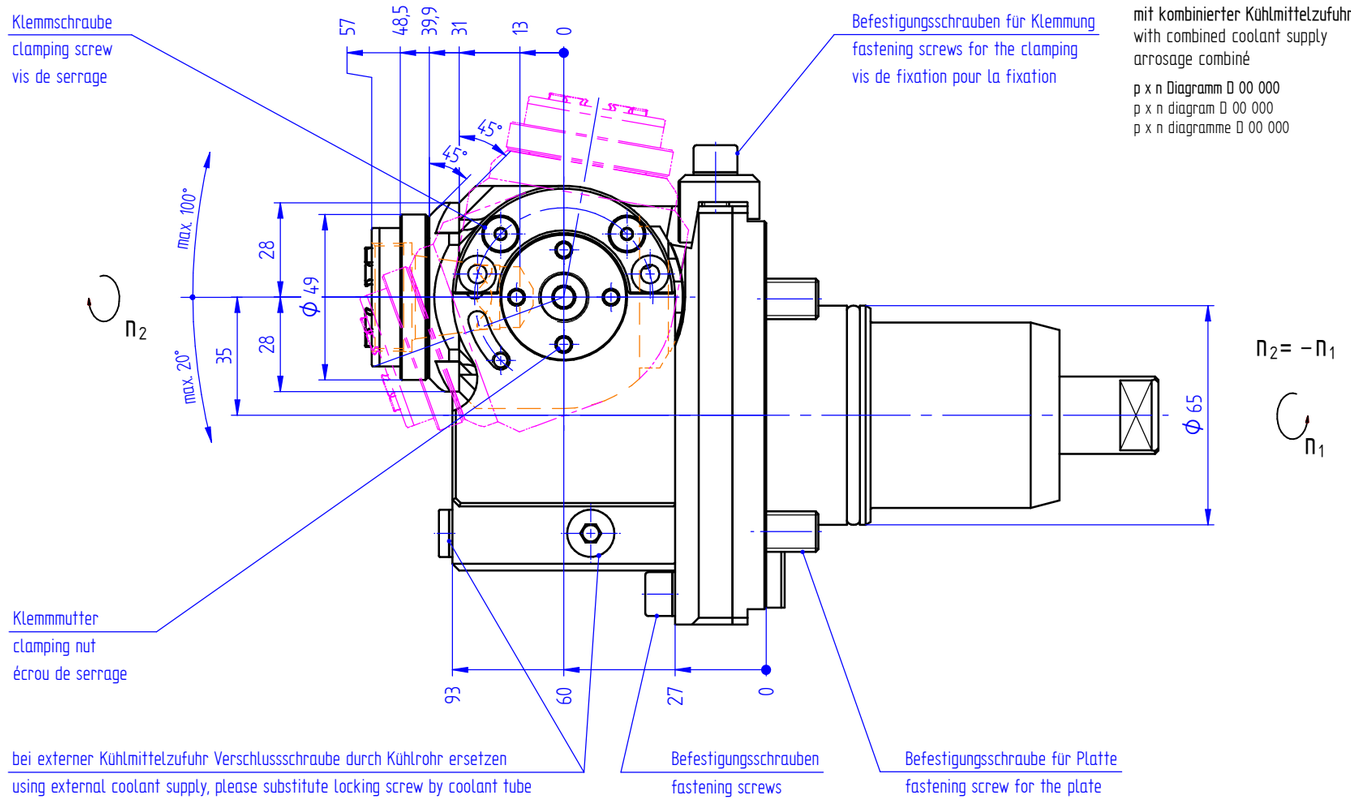

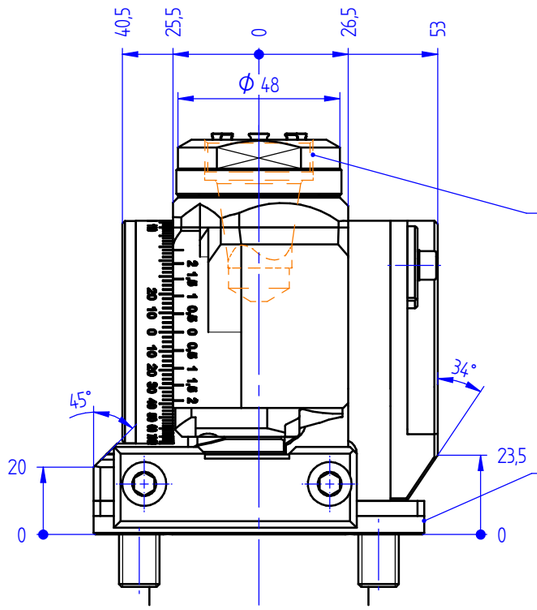

ER 25 A UT (0,5 - 16,0)

Gewindestift zum Abdrücken
thread screw to push away
vis pour ecarter

Platte abnehmbar, muss vorab auf Revolver montiert werden
plate removable, must be installed first on the turret
plaque démontable, doit être installée avant le montage de l'appareil

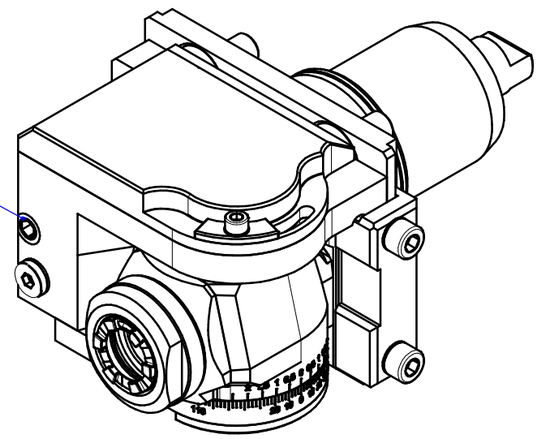

Optionen :
options :
options :

Dichtscheiben
sealings
joints

Spannzangen
collets
les pinces

Wechseleinsatz u-tec
insert u-tec
insert u-tec

Bedienschlüsselsatz
set of wrench
jeu de clés

p max.	[bar] =	25
i	=	1:1
M_2 max.	[Nm] =	25
n_2 max.	[min^{-1}] =	6000

Bestell - Nr.
ref.no. / No.de cde.

8 043 65 011

» weitere Ausführungen auf Anfrage
other models on request
autres modèles sur demande