Schwarzwaldstr. 13
77871 Renchen

Tel.: (07843) 94 66-0
Fax: (07843) 94 66-66

heimatec

Winkel-Bohr- und Fräskopf

Radial drilling and milling head
Tête de perçage et de fraisage angulaire

bei externer Kühlmittelzufuhr Verschlußschraube durch Kühlrohr ersetzen
using external coolant supply , please substitute locking screw by coolant tube
pour arrosage externe , remplacez la vis par le tube fileté

mit kombinierter Kühlmittelzufuhr

with combined coolant supply
arrosage combiné

i ≠ 1

Darstellung symbolisch
symbolical drawing
schéma symbolique

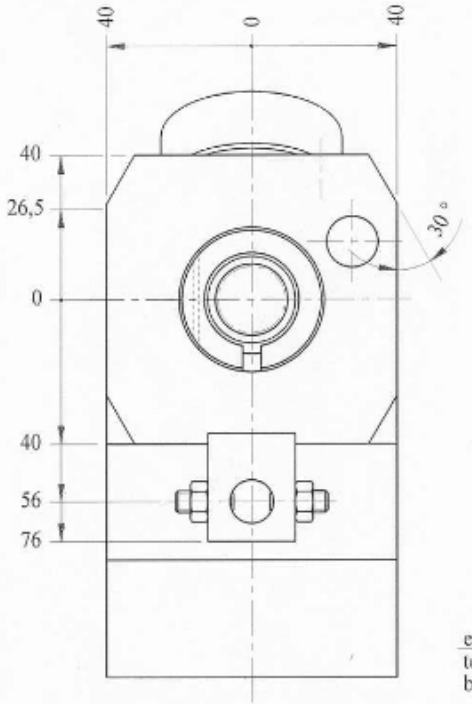

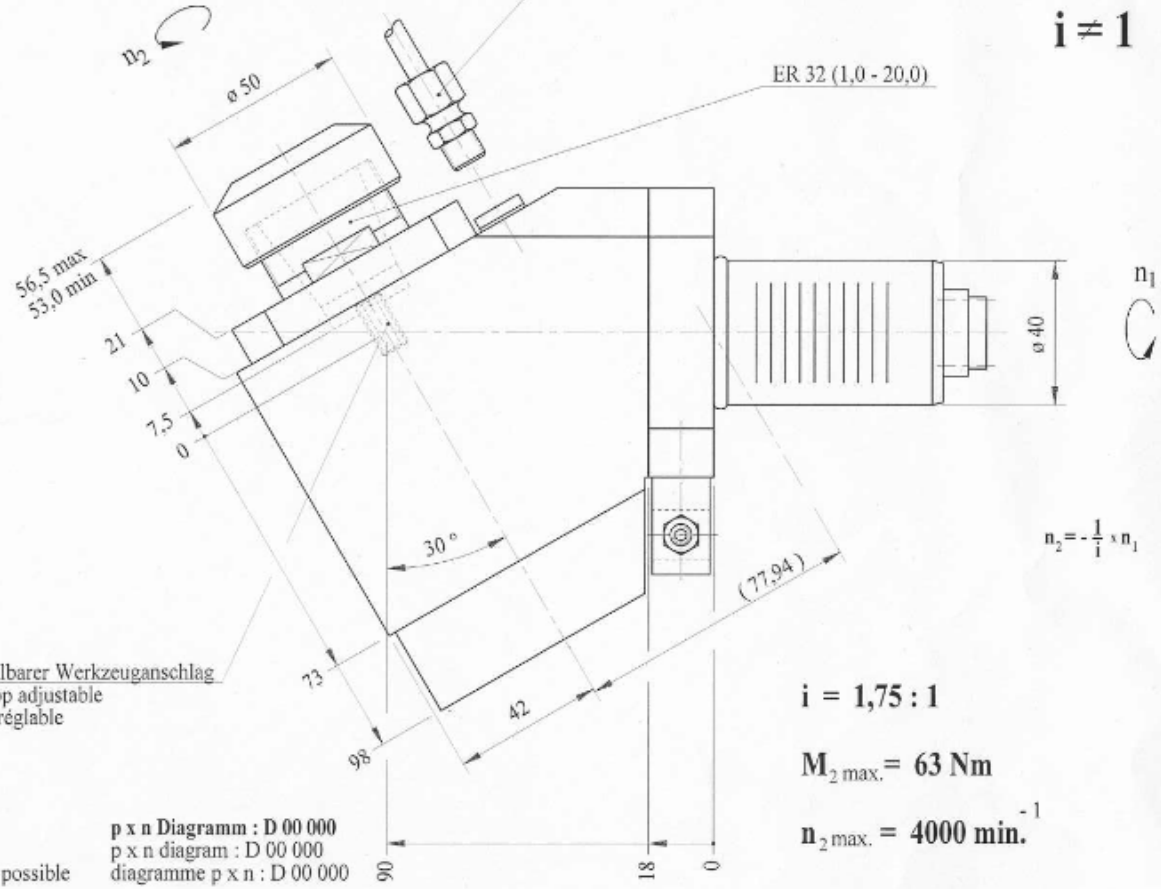

$n_2 = -\frac{1}{i} \times n_1$

Optionen:
options:
options:

einstellbarer Werkzeuganschlag
toolstop adjustable
butée réglable

i = 1,75 : 1

$M_{2\,max.}$ = 63 Nm

$n_{2\,max.}$ = 4000 min.$^{-1}$

Spannzangen müssen separat bestellt werden
collets must be ordered separately
les pinces sont à commander séparément

Trockenlauf bedingt möglich !
use without coolant partly possible
l'utililsation sans arrosage est partiellement possible

p x n Diagramm : D 00 000
p x n diagram : D 00 000
diagramme p x n : D 00 000

Bedienschlüsselsatz muß separat bestellt werden
set of wrenches must be ordered separately
le jeu de clés est à commander séparément

» andere Über- bzw. Untersetzungen auf Anfrage
further gear ratio on request
autres rapports de transmission sur demande

» weitere Werkzeugaufnahmen auf Anfrage
further tool-systems on request
autres systèmes de serrage de l'outil sur demande

Bestell - Nr.
ref.no. / No.de cde.

8 039 46 07