heimatec

Fixiersegmente
nach Chiron Nr. 531 029 00 10
20 × 18° umsetzbar

Darstellung für WZ-Platz Nr. 5

Chiron FZ 18 S

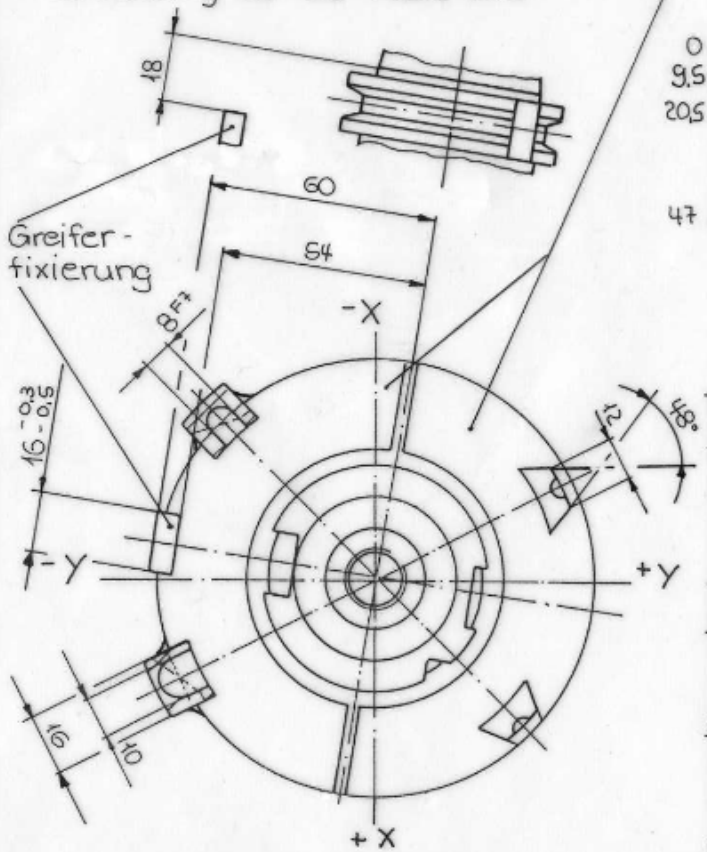

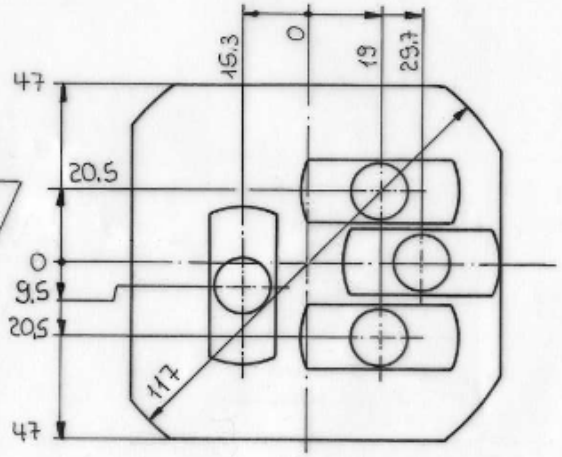

Kegelschaft
SK 40 - DIN 69871
nach HN 759 008.4

Abstimmscheibe

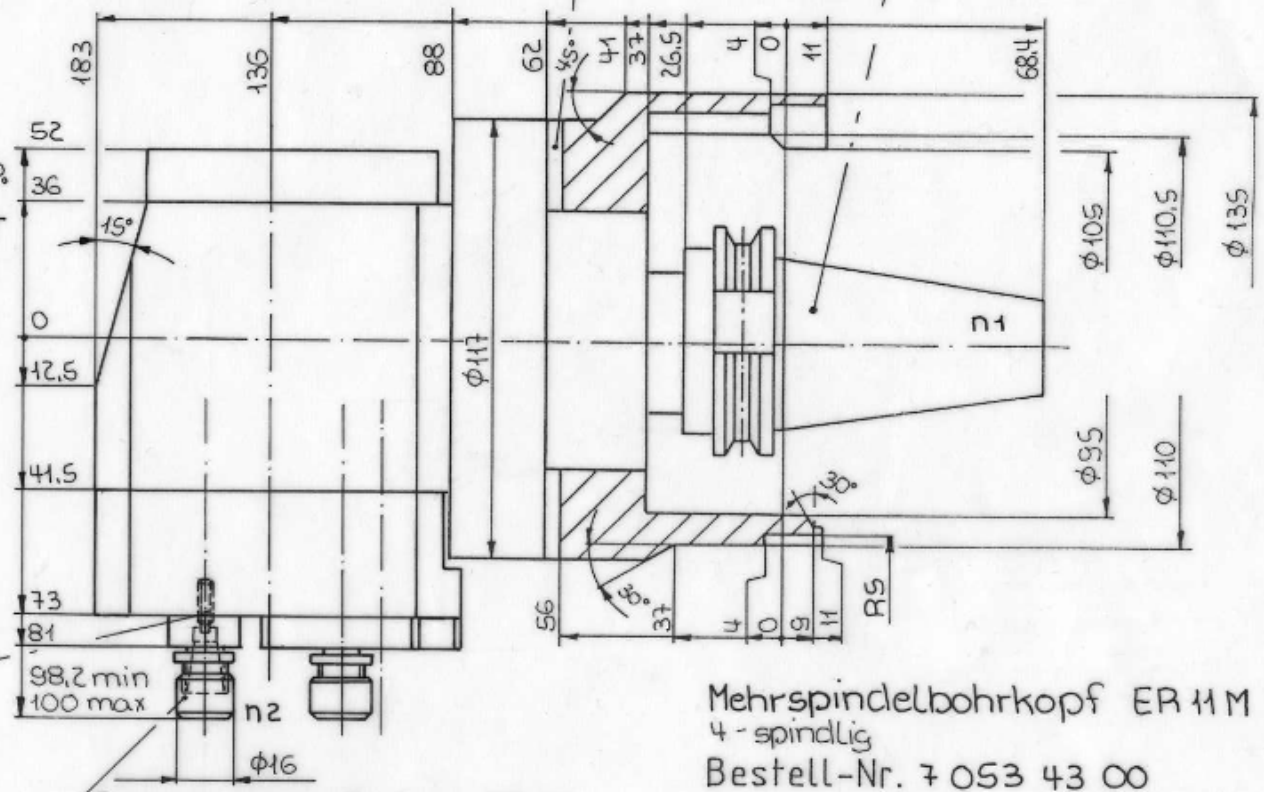

einstellbarer WZ-Anschlag

Drehmoment max. = 2 Nm / Spindel
Übersetzung i = 1,333 : 1
Drehzahl n2 max = 6000 min^{-1}
Drehrichtung-Antr. ≠ Drehrichtung-Abtr.

Spannzangenaufnahme: ER 11 M
Spannbereich: 0.5 - 7
Einstecktiefe: 24.5

Mehrspindelbohrkopf ER 11 M
4-spindlig
Bestell-Nr. 7 053 43 00
Zeichn.-Nr. 3 053 4 000.4

15.6.98 HP
Status