heimatec® GmbH Präzisionswerkzeuge
Carl-Benz-Str. 4 D-77871 Renchen
Tel. +49 78 43 / 94 66 - 0 Fax +49 78 43 / 94 66 - 66
www.heimatec.com info@heimatec.com

heimatec® Präzisionswerkzeuge

Winkel- Bohr- und Fräskopf

Radial drilling and milling head
Tête de perçage et de fraisage radiale

ohne Kühlmittel
without coolant
sans arrosage

Darstellung symbolisch
symbolical drawing
schéma symbolique

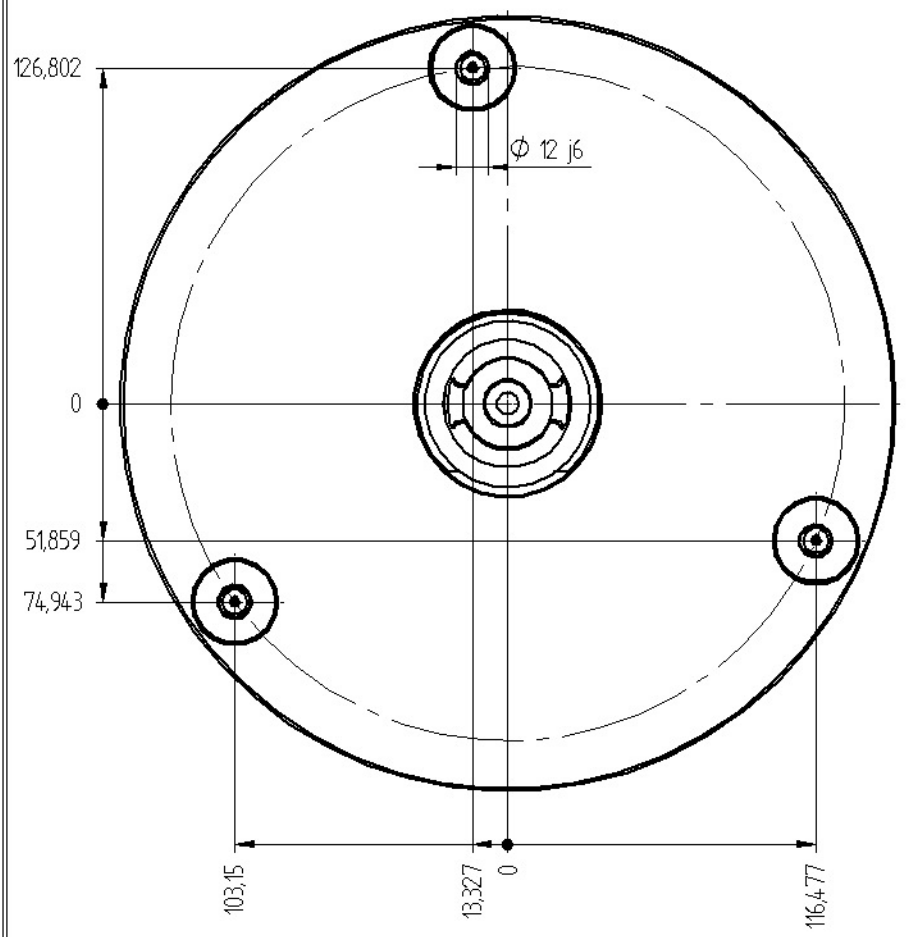

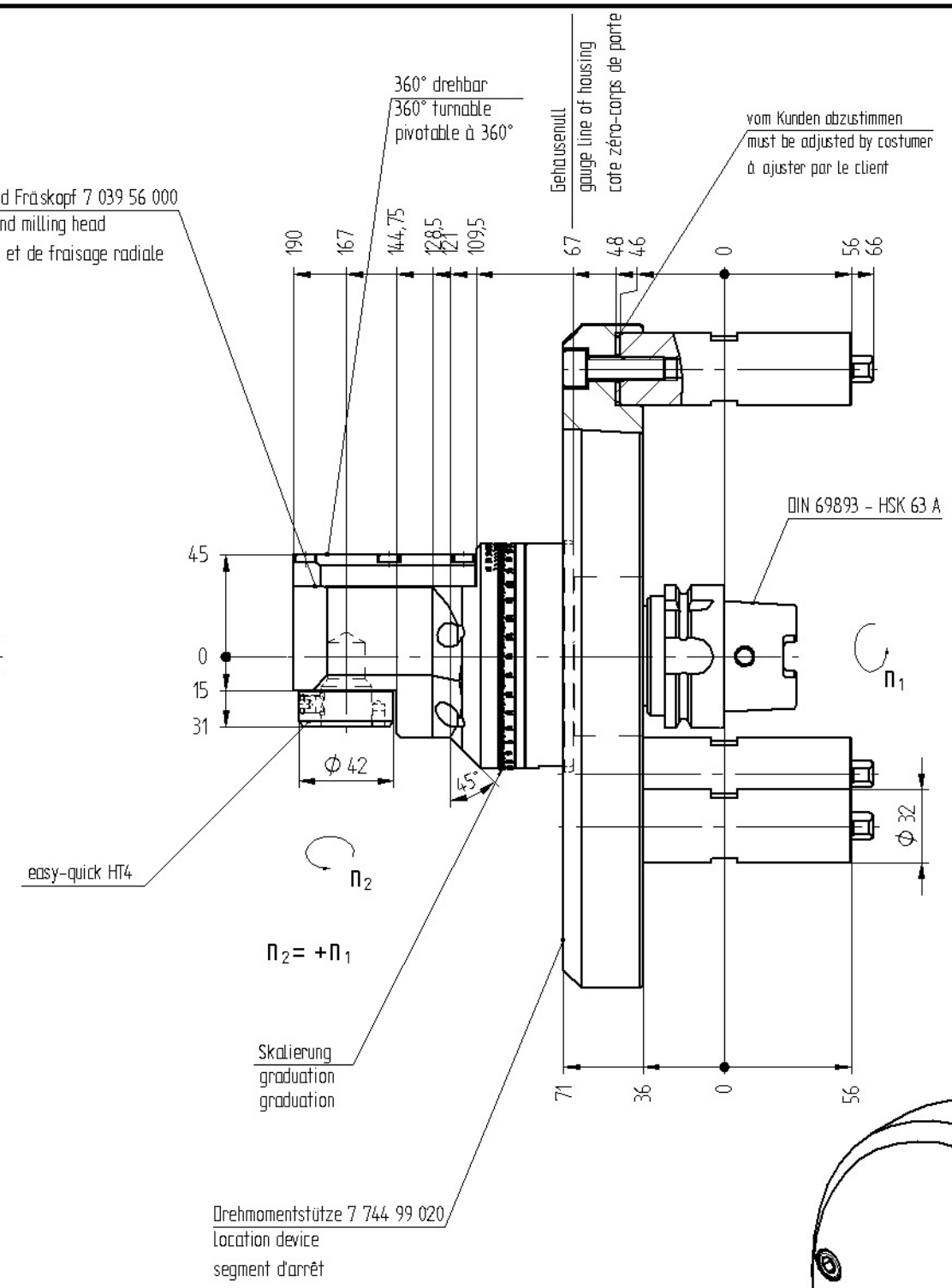

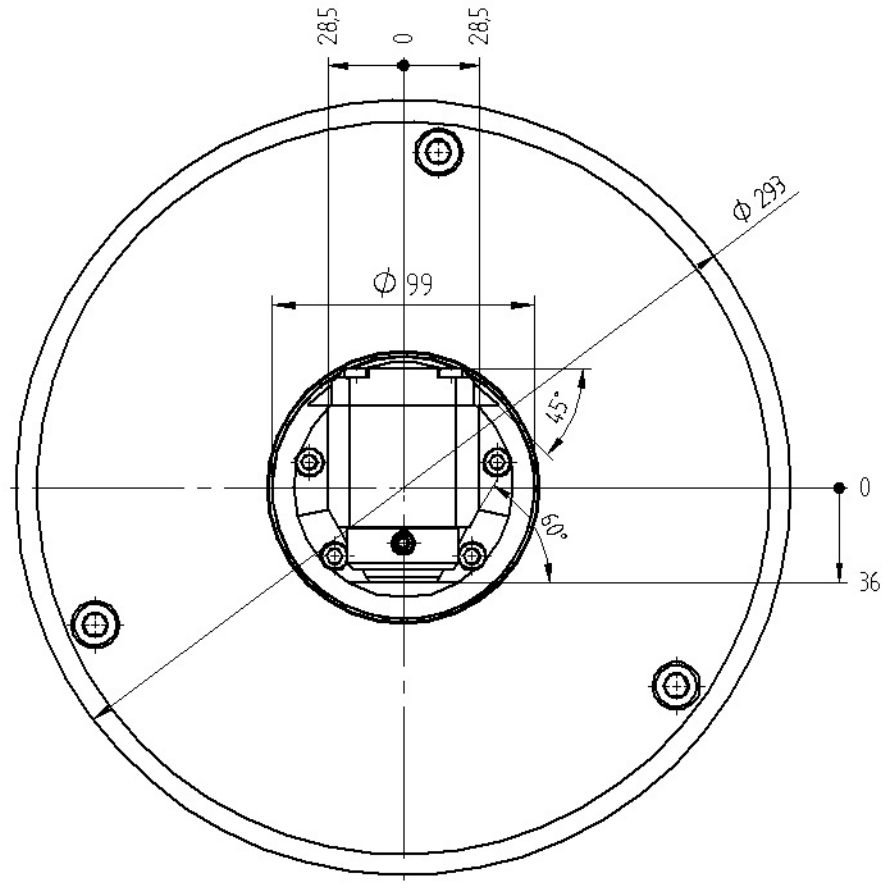

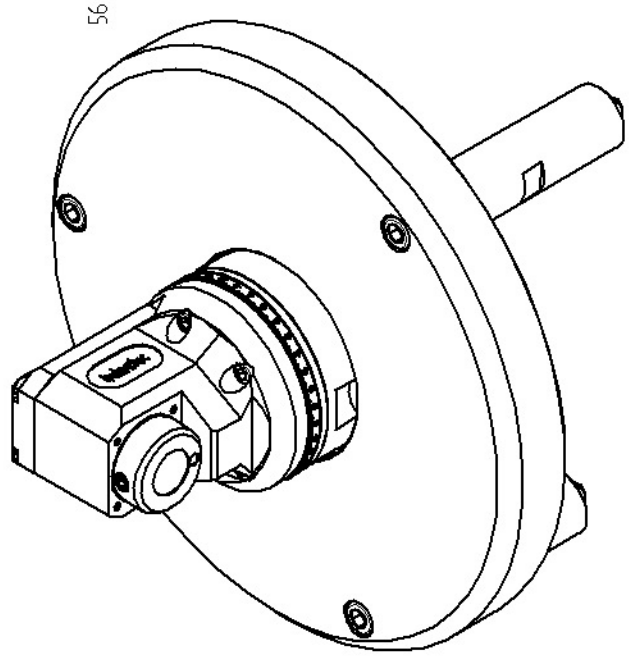

Optionen :
options :
options :

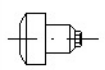

Wechseleinsatz easy-quick
insert easy-quick
insert easy-quick

Bedienschlüssel
wrench
clé

» weitere Ausführungen auf Anfrage
other models on request
autres modèles sur demande

i	=	1:1
M_2 max. [Nm]	=	25
n_2 max. [min^{-1}]	=	8000

Bestell - Nr.
ref.no. / No.de cde.

7 039 56 009

Technische Änderung vorbehalten
subject to technical changes
nous nous réservons toutes modifications techniques