heimatec® GmbH
Präzisionswerkzeuge
Carl-Benz-Str. 4
D-77871 Renchen
Tel. +49 78 43 / 94 66 - 0
Fax +49 78 43 / 94 66 - 66
www.heimatec.com
info@heimatec.com

heimatec®

Winkel- Scheibenfräserkopf

Radial saw milling head

Tête de fraisage radiale pour fraise-scie

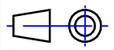

Darstellung symbolisch
symbolical drawing
schéma symbolique

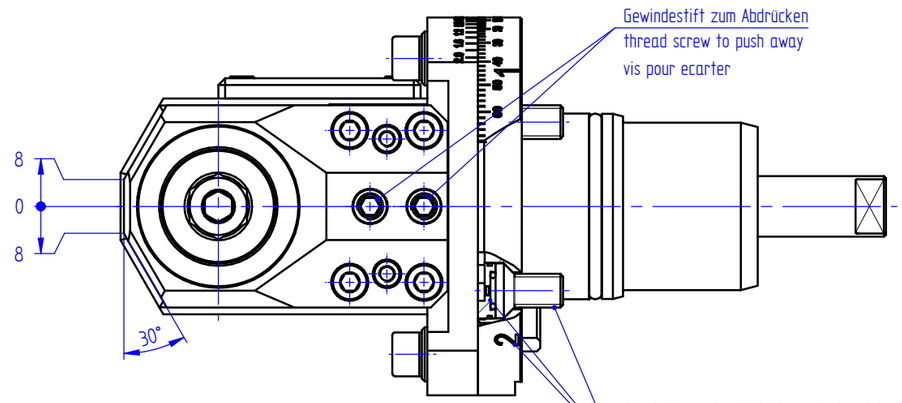

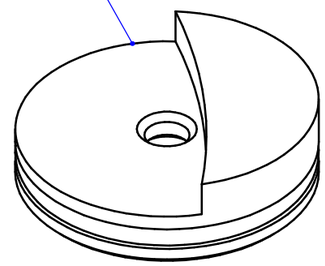

± 360° drehbar
± 360° turnable
± 360° pivotable

Verdrehlage der Dichtelemente beachten!
Kennziffern auf Dichtelement, Schraube und Platte müssen übereinstimmen!
Sealing elements must be rotationally aligned! Figures must match!
Faire attention à la position des joints d'étanchéité!
Les numéros d'identification doivent correspondre!

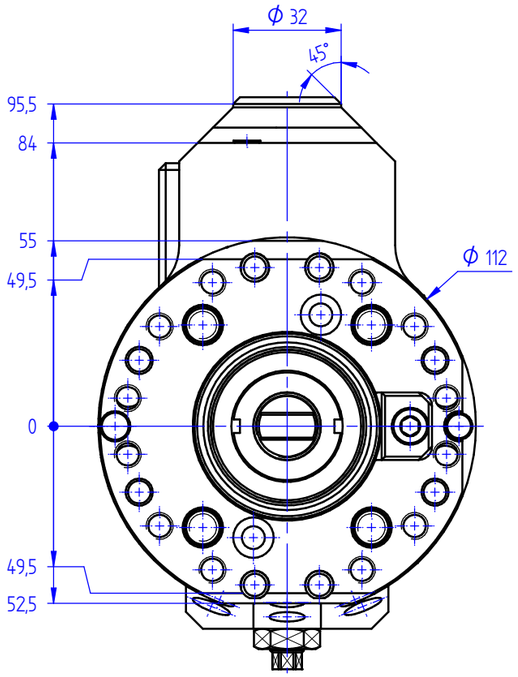

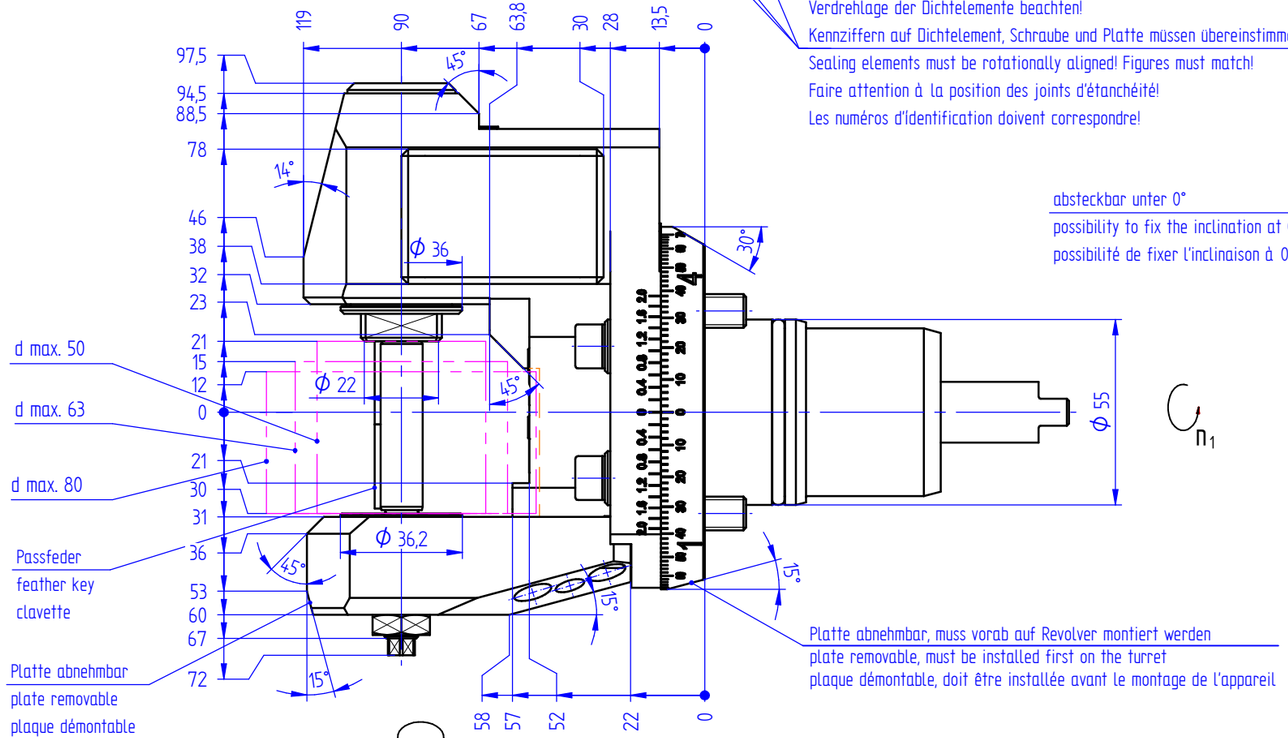

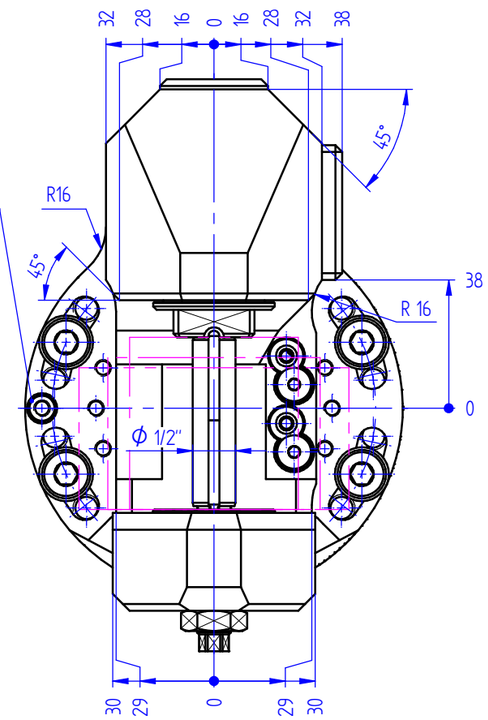

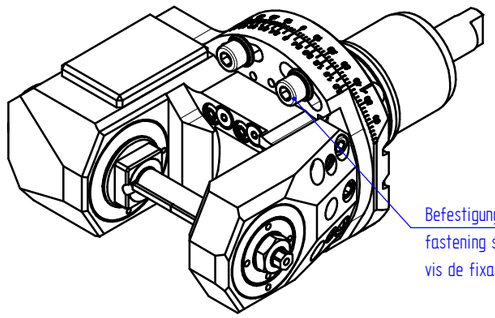

$n_2 = -n_1$ n_2

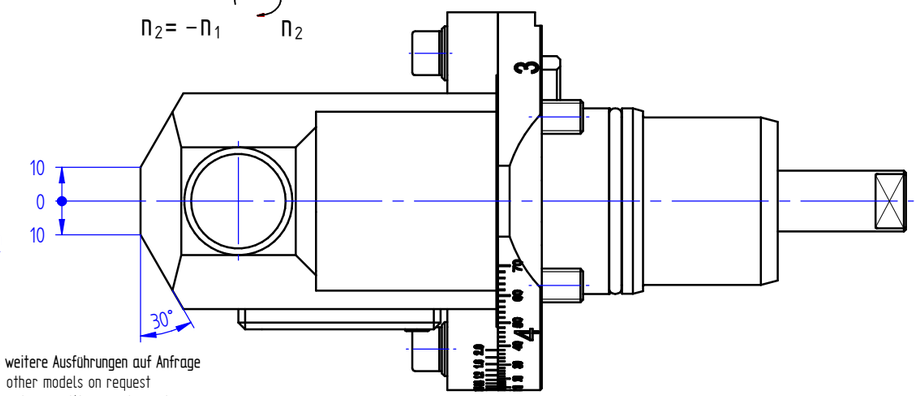

Optionen :
options :
options :

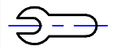

Bedienschlüsselsatz
set of wrench
jeu de clés

» weitere Ausführungen auf Anfrage
other models on request
autres modèles sur demande

i	=	1:1
M_2 max. [Nm]	=	50
n_2 max. [min^{-1}]	=	4000

Bestell - Nr.
ref.no. / No.de cde.

8 037 53 007