heimatec® GmbH
Präzisionswerkzeuge
Carl-Benz-Str. 4
D-77871 Renchen
Tel. +49 78 43 / 94 66 - 0
Fax +49 78 43 / 94 66 - 66
www.heimatec.com
info@heimatec.com

heimatec®

Axial-Fräs-und Bohrkopf

Axial milling and drilling head

Tête de fraisage et de perçage axiale

Trockenlauf möglich
dryrun possible
Possibilitée d'un fonctionnememt à sec

mit innerer Kühlmittelzufuhr für Hochdruck
internal coolant supply (for high pressure)
arrosage interne (pour haute pression)

mit kombinierter Kühlmittelzufuhr
with combined coolant supply
arrosage combiné

p x n Diagramm D 00 017
p x n diagram D 00 017
p x n diagramme D 00 017

Darstellung symbolisch
symbolical drawing
schéma symbolique

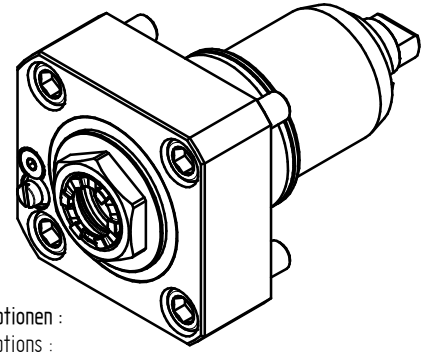

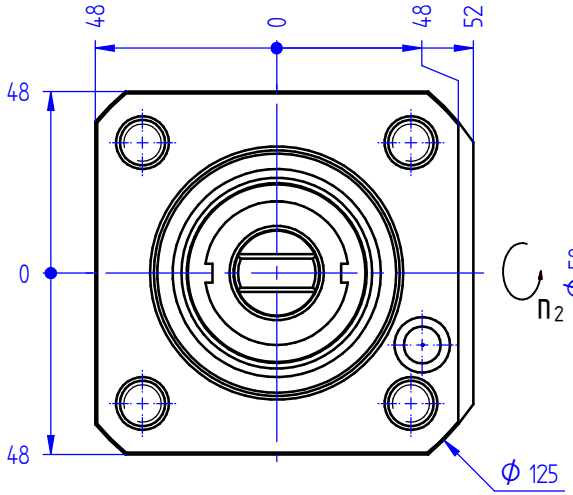

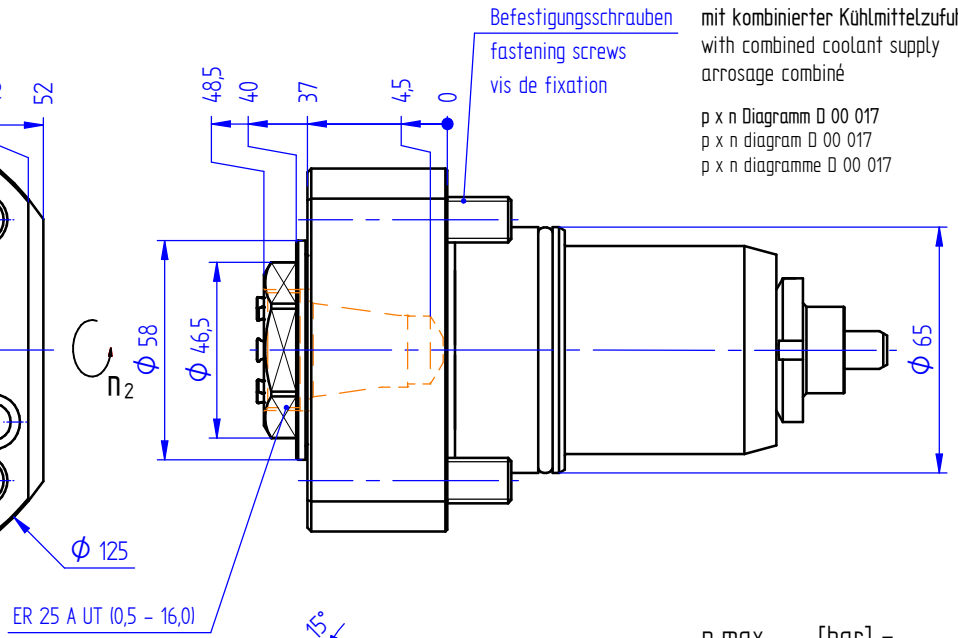

Optionen :
options :
options :

Dichtscheiben
sealings
joints

Spannzangen
collets
les pinces

Wechseleinsatz u-tec
insert u-tec
insert u-tec

Bedienschlüssel
wrench
clé

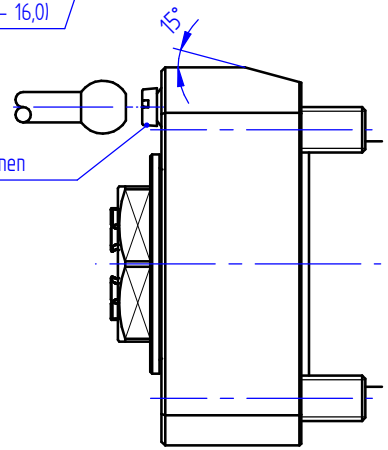

bei externer Kühlmittelzufuhr Schraube entfernen
for external coolant supply, take off screw
pour arrosage externe, enlevez la vis

p max.	[bar] =	100
i	=	1:1
M_2 max.	[Nm] =	50
n_2 max.	[min^{-1}] =	5000

Bestell - Nr.
ref.no. / No.de cde.

8 010 65 022

» weitere Ausführungen auf Anfrage
other models on request
autres modèles sur demande