heimatec® GmbH
Präzisionswerkzeuge
Carl-Benz-Str. 4
D-77871 Renchen
Tel. +49 78 43 / 94 66 - 0
Fax +49 78 43 / 94 66 - 66
www.heimatec.com
info@heimatec.com

heimatec®

Winkel- Bohr- und Fräskopf

Radial drilling and milling head

Tête de perçage et de fraisage radiale

$i \neq 1$

$n_2 = -\frac{1}{i} \times n_1$

Darstellung symbolisch
symbolical drawing
schéma symbolique

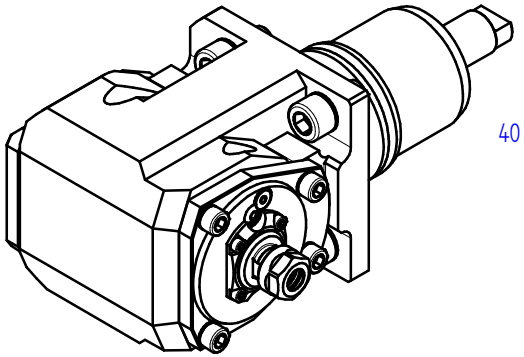

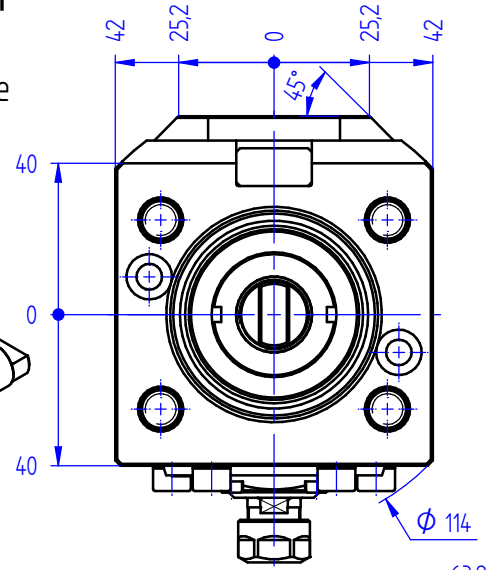

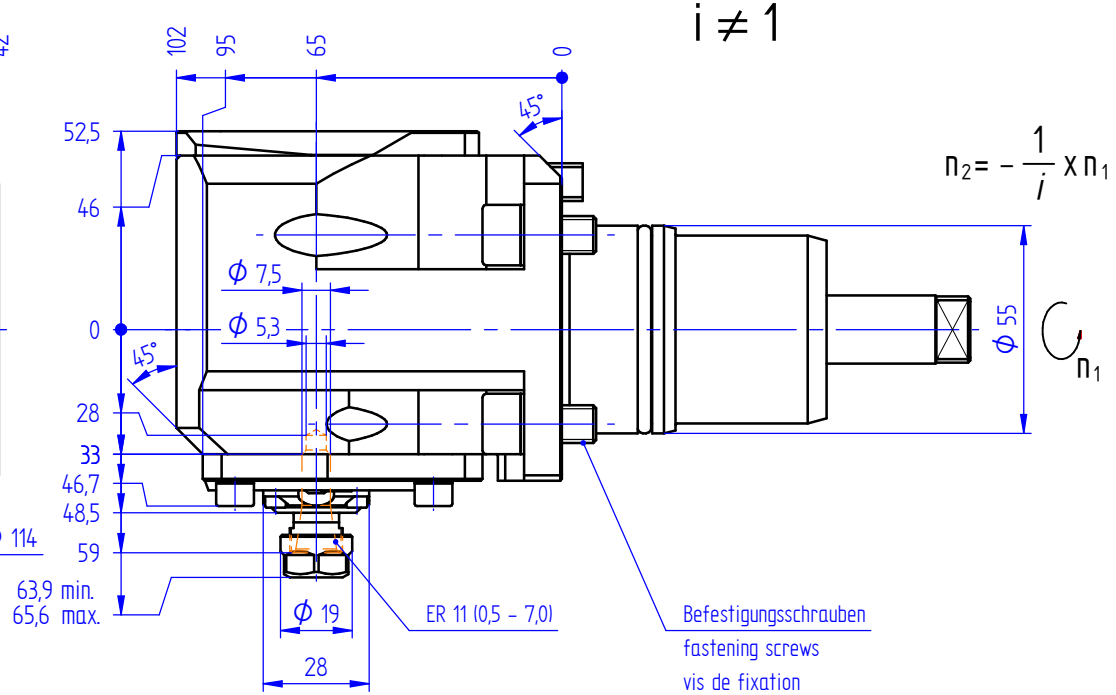

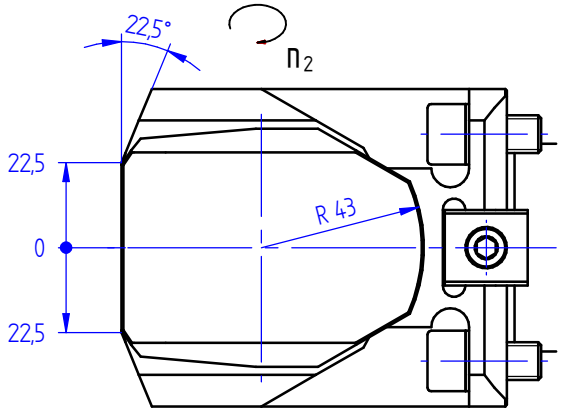

i	=	1:4
M_2 max. [Nm]	=	2,5
n_2 max. [min^{-1}]	=	48000

Bestell - Nr.
ref.no. / No.de cde.

8 030 53 005

Optionen :
options :
options :

Spannzangen
collets
les pinces

Gewindebohrzangen
tapping collets
pinces de taraudage

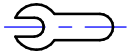

Bedienschlüsselsatz
set of wrench
jeu de clés

» weitere Ausführungen auf Anfrage
other models on request
autres modèles sur demande